Stilband · 8 mm Rollen-Ø · Kröpfung D7,5 · Lappenstärke 1,7 mm

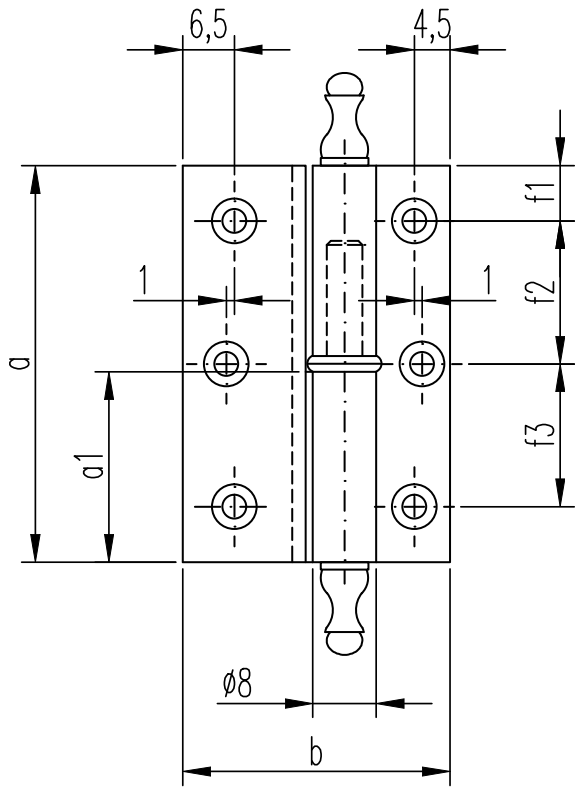

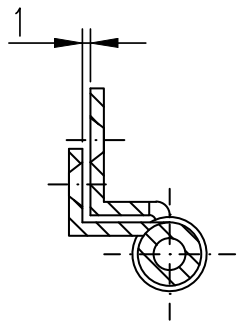

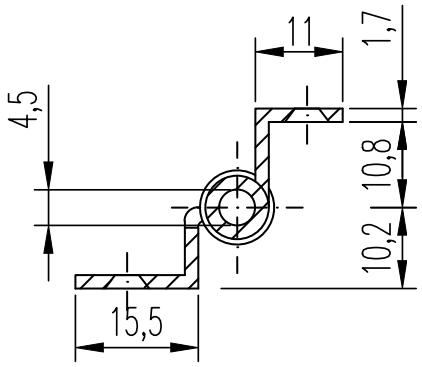

Maße in mm

Bandlänge	a	40	50	60	80	100	120
Rahmenlappen	a1	19	24	29	39	49	59
aufgeschlagene Breite	b	33,3	33,3	33,3	33,3	33,3	33,3
Rollen-Ø		8	8	8	8	8	8
Stift-Ø		4,5	4,5	4,5	4,5	4,5	4,5
Lappenbreite/Rahmenlappen		15,5	15,5	15,5	15,5	15,5	15,5
Außenschenkel für Türlappen		11	11	11	11	11	11
Anzahl der Schraublöcher		4	6	6	6	6	6
Für Senkholzschraube nach DIN 97 Ø		3	3	3	3	3	3
	f1	8	7	7	8	10	11
	f2	24	18	23	32	40	32
	f3	-	18	23	32	40	34
	f4	-	-	-	-	-	32

Friedhelm Schumacher OHG
Zeppelinstraße 11
47638 Straelen

Mail: info@friedhelm-schumacher.de
Tel.: 02834 943891
Fax: 02834 944653
Internet: www.friedhelm-schumacher.de

Friedhelm Schumacher OHG