Fachhandelskatalog

Friedhelm
Schumacher OHG

Qualitätsprodukte von Made in Germany www.friedhelm-schumacher.de

Seit mehr als 35 Jahren produziert der handwerkliche Familienbetrieb Friedhelm Schumacher OHG in Straelen hochwertige Messing-Profil-Aufschraub- und Möbelbänder in außergewöhnlicher Qualität.

Die Faszination für hochwertige Materialien, handwerkliches Geschick und modernste Maschinentechnik sind der Garant für Messing-Profil-Aufsatzbänder (auch Profil-Aufschraubband genannt), Möbelbänder, Stilbänder, Scharniere und Edelstahl-Aufsatzbänder in hochwertiger Qualität und Präzision.

Um die stetig steigende Qualitätsanforderung auch zukünftig gewährleisten zu können, setzt die Friedhelm Schumacher OHG auf das Zusammenspiel von erfahrenen Fachkräften und modernster Fertigungstechnik nach höchsten Qualitätsstandards.
Durch unsere Flexibilität ist eine Lieferung von individuellen Einzelanfertigungen bis hin zur Großserie innerhalb von zwei Wochen möglich.

Der Familienbetrieb Friedhelm Schumacher OHG bietet Ihnen Hochleistungsprodukte in exklusiver Qualität zu einem fairen Preis.

Wir freuen uns über Ihre Anfrage!

Made in Germany

R. Schumacher

Ralf Schumacher, Inhaber

K. Schumacher

Karsten Schumacher, Inhaber

Alte Bestellnummern - einfacheres Bestellsystem

Mithilfe eines übersichtlichen Generators wird das Bestellsystem vereinfacht. Unterschiedliche Blöcke lassen sich schnell zu der Bestellnummer des gewünschten Produkts zusammenfügen. Die aufgeführten Nummern unter den Kategorien werden dann in die Bestellfelder einfügt.

Dazu wählt man die Nummern, die für das zu bestellende Produkt gewünscht sind.
Sobald alle Felder ausgefüllt sind, ergibt sich die Bestellnummer, mit der das Produkt bestellt werden kann.

Gewünschtes Band soll folgende Eigenschaften haben:

Messing-Profil-Aufschraubband Kröpfung D 13

15 mm Rollen-Ø
3,0 mm Lappenstärke

- 140 mm Länge
- vernickelte, polierte Oberfläche
- Zierknopf ZK19
- Ausführung rechts
- käntig

Artikelnummer

3	4	04	3	6	0
Ausführung:	Längen:	Oberflächen:	Zierknöpfe:	DIN Ausführung:	Eckenoption:
15 mm Ø, 3 mm LS	**3.** 100 mm **8.** 120 mm **4.** 140 mm **5.** 160 mm	**01.** Messing poliert **02.** Messing matt gestrahlt oder gebürstet **03.** vernickelt matt gestrahlt oder gebürstet **04.** vernickelt poliert **05.** altdeutsch-antik **06.** brüniert **07.** ...	**1.** zylindrisch **2.** ZK 9a **3.** ZK 19 **4.** ZK 9 **5.** ZK A **6.** ZK B **8.** ZK E **9.** ZK D	**6.** rechts **7.** links	**0.** käntig **4.** vier abger. Ecken

VON STRAELEN AUS IN DIE GANZE WELT

Auf der ganzen Welt vertrauen Handwerker auf unsere Bänder. Die hohe Qualität wird geschätzt – und zwar überall.

Unser Familienbetrieb befindet sich in Straelen, am unteren Niederrhein. Von hier aus werden unsere Bänder in die ganze Welt verschickt. So werden auf nahezu jedem Kontinent in Staats- und Regierungsgebäuden FS-Beschläge verbaut.

So finden unsere Qualitätsbänder zu Land in nahezu allen Gebäuden an Schränken und Türen, sowie auf den Weltmeeren in Kreuzfahrtschiffen und Yachten, ihre Anwendung. Aber auch auf den Straßen Europas in Wohnwagen und Wohnmobilen sind unsere Bänder zu finden

FS - Unser Zeichen, bekannt in der ganzen Welt für Qualität und Perfektion.

FS Made in Germany

DIE RICHTIGE GRÖSSE

Für jede Anwendung bieten wir das richtige Band. Egal ob mit einer Höhe von zwei Zentimetern oder einer maximalen Traglast bis zu 300 kg.

Je nach Anwendung werden andere Eigenschaften von unseren Bändern verlangt. So stellen wir Bänder für Türen, Möbel, Wohnmobile, Schiffe und vielem mehr her. Angefangen von einer Lappengröße von 20 mm bis zu 200 mm – wir haben immer das passende Band.

Doch ist nicht nur die Größe ein Kriterium unserer Bänder. Vielmehr kommen unsere Bänder ins Spiel, wenn eine hohe Tragkraft gefordert ist. Nicht selten sind unsere Aufschraubbänder hohen Belastungen an Palasttüren ausgesetzt. Deshalb verwenden wir speziell angefertigte Kugellager. So wird die Leichtgängigkeit ohne ein Absenken gewährleistet.

Unsere extra großen und robusten Bänder haben eine maximale Traglast von bis zu 300 kg. Sie eignen sich perfekt für große Palasttüren.

Durch die genaue und präzise Fertigung unserer Bänder eignen sie sich auch bestens für viele weitere Spezialzwecke. So schlagen die Bänder bei Vibrationen und Erschütterungen nicht aus. Der Einsatz in Wohmobilen und auf Schiffen sorgt daher für langlebige und leichtgängige Türen ohne zu schleifen.

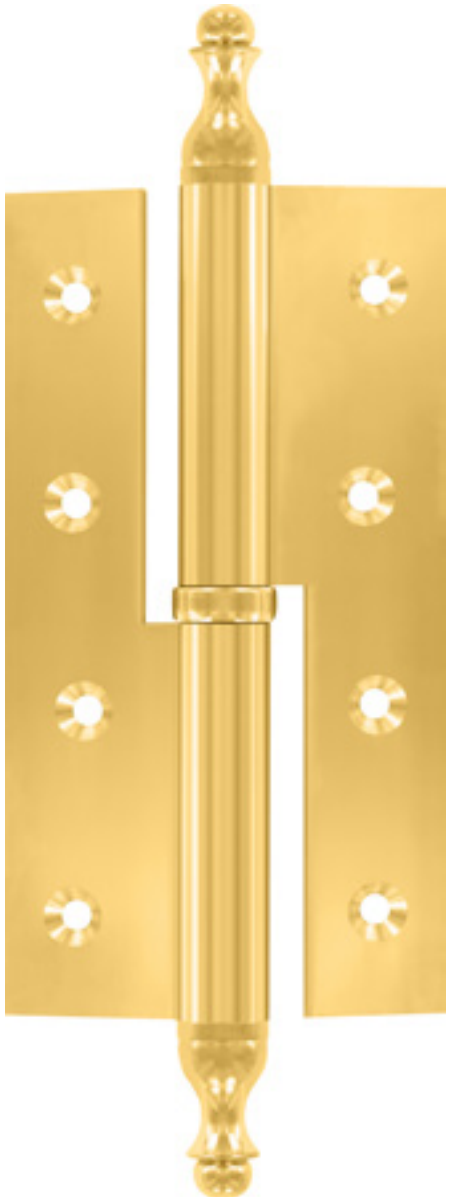

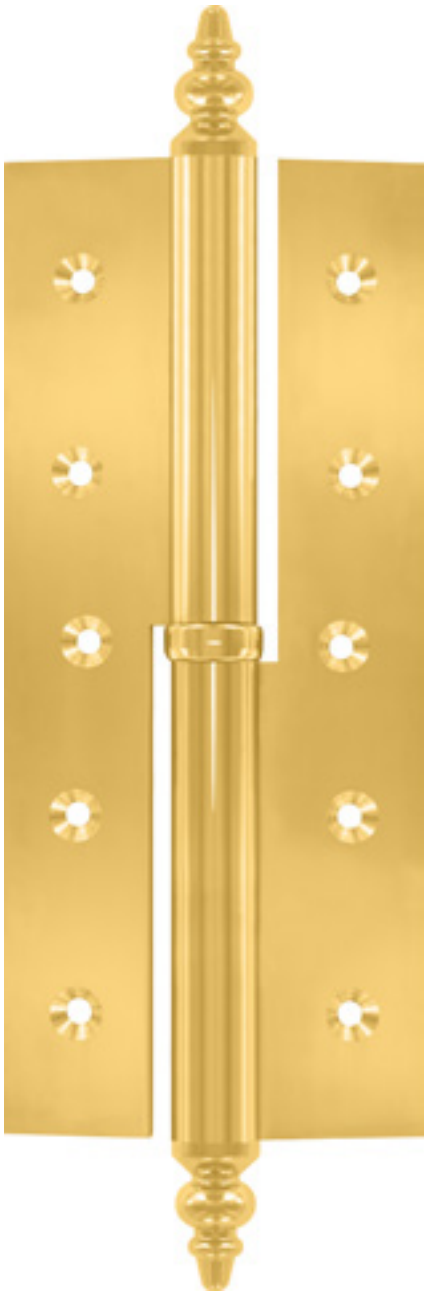

Allgemeine Informationen

Technische Informationen	Seite 7
Bilder mit 16 verschiedenen Oberflächen	Seite 9
Bicolor	Seite 11
Zierknöpfe	Seite 12
Möbelbänder Technische Informationen	Seite 31

Messing-Profil-Aufschraubbänder

gerade	15 mm Rollen-Ø,	30 mm	Lappenbreite	80 - 160 mm	bis 80 kg	Seite 13
gerade	16 mm Rollen-Ø,	35 mm	Lappenbreite	100 - 200 mm	bis 140 kg	Seite 15
gerade	16 mm Rollen-Ø,	40 mm	Lappenbreite	140 - 200 mm	bis 140 kg	Seite 17
gerade	18 mm Rollen-Ø,	34 mm	Lappenbreite	140 - 200 mm	bis 200 kg	Seite 19
Messing-Profil-Türscharniere	400-91 15 mm-Ø,	30 mm	Lappenbreite	100 - 120 mm	bis 60 kg	Seite 21
Messing-Profil-Türscharniere	400-91 16 mm-Ø,	35-40 mm	Lappenbreite	100 - 120 mm	bis 80 kg	Seite 21
Kröpfung D13	15 mm Rollen-Ø,	3,0 mm	Lappenstärke	100 - 160 mm	bis 80 kg	Seite 23
Kröpfung D13	16 mm Rollen-Ø,	3,5 mm	Lappenstärke	100 - 200 mm	bis 140 kg	Seite 25
Kröpfung D14	15 mm Rollen-Ø,	4,0 mm	Lappenstärke	140 - 200 mm	bis 200 kg	Seite 27
Kröpfung B / C	16 mm Rollen-Ø,	25/35 mm	Lappenbreite	100 - 200 mm	bis 140 kg	Seite 29

Möbel- und Stilband

gerade	6 mm Rollen-Ø	Möbelband	40 - 60 mm	bis 8 kg	Seite 33
gerade	6 mm Rollen-Ø	Stilband	40 - 60 mm	bis 8 kg	Seite 34
gerade	8 mm Rollen-Ø	Möbelband	40 - 120 mm	bis 20 kg	Seite 35
gerade	8 mm Rollen-Ø	Stilband	40 - 120 mm	bis 20 kg	Seite 36
gerade	11 mm Rollen-Ø	Möbelband	50 - 120 mm	bis 25 kg	Seite 37
gerade	11 mm Rollen-Ø	Stilband	50 - 120 mm	bis 25 kg	Seite 38
Kröpfung D7,5	6 mm Rollen-Ø	Möbelband	40 - 60 mm	bis 8 kg	Seite 39
Kröpfung D7,5	6 mm Rollen-Ø	Stilband	40 - 60 mm	bis 8 kg	Seite 40
Kröpfung D7,5	8 mm Rollen-Ø	Möbelband	40 - 120 mm	bis 20 kg	Seite 41
Kröpfung D7,5	8 mm Rollen-Ø	Stilband	40 - 120 mm	bis 20 kg	Seite 42
Kröpfung D7,5	11 mm Rollen-Ø	Möbelband	50 - 120 mm	bis 25 kg	Seite 43
Kröpfung D7,5	11 mm Rollen-Ø	Stilband	50 - 120 mm	bis 25 kg	Seite 44
Kröpfung B	8 mm Rollen-Ø	Möbelband	40 - 120 mm	bis 20 kg	Seite 45
Kröpfung B	8 mm Rollen-Ø	Stilband	40 - 120 mm	bis 20 kg	Seite 46

Sonderbänder

Winkelbänder	8 mm Rollen-Ø	50 - 100 mm	bis 18 kg	Seite 47
Nähtisch-Scharnier				Seite 48
Stilband halbe Lappen	8 mm Rollen-Ø	60 - 80 mm	bis 14 kg	Seite 49
Klappen-& Schranktürenmöbel- und Stilband	8 mm Rollen-Ø	50 - 60 mm	bis 12 kg	Seite 50
Massive Messingscharniere 507 - 100				Seite 57
Fensterbänder gerade	12 mm Rollen-Ø	80 - 120 mm	bis 25 kg	Seite 59

Messing-Fitschenband

8 + 10 mm Rollen-Ø	80 - 120 mm	bis 14 kg	Seite 51
12 mm Rollen-Ø	80 - 120 mm	bis 25 kg	Seite 53
14 mm Rollen-Ø	100 - 160 mm	bis 50 kg	Seite 55

Edelstahl-Bänder

Edelstahl-Aufsatzbänder	gerade	12 mm Rollen-Ø	80 - 100 mm	bis 40 kg	Seite 61
Edelstahl-Aufsatzbänder	gerade	16 mm Rollen-Ø	100 - 160 mm	bis 100 kg	Seite 62
Edelstahl-Aufsatzbänder	Kröpfung D13	12 mm Rollen-Ø	100 mm	bis 40 kg	Seite 63
Edelstahl-Aufsatzbänder	Kröpfung D13	16 mm Rollen-Ø	100 - 160 mm	bis 100 kg	Seite 64

KS-Bänder

KS-Bänder Seite 65

Die Lieferung unserer Erzeugnisse erfolgt über den Baubeschlag-Fachhandel unter Berücksichtigung unserer Geschäftsbedingungen.

Alle Zeichnungen und dargestellten Artikel entsprechen zum Teil nicht der Originalgröße.

Änderungen, die der technischen Verbesserung dienen, behalten wir uns vor. Programmänderungen durch Streichung oder Ergänzungen können ohne besondere Informationen erfolgen.

Für Druckfehler, Verwechslungen usw. übernehmen wir keine Gewähr.

Nachdruck dieses Kataloges, auch auszugsweise, ist nur mit unserer ausdrücklichen Genehmigung gestatttet.

Was ist ein Linksband? - Was ist ein Rechtsband?

Rechts auswärts = DIN rechts

Links auswärts = DIN links

INNEN

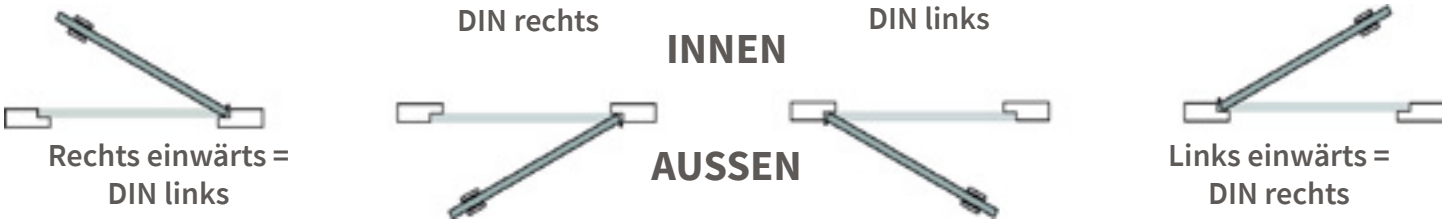

AUSSEN

Rechts einwärts = DIN links

Links einwärts = DIN rechts

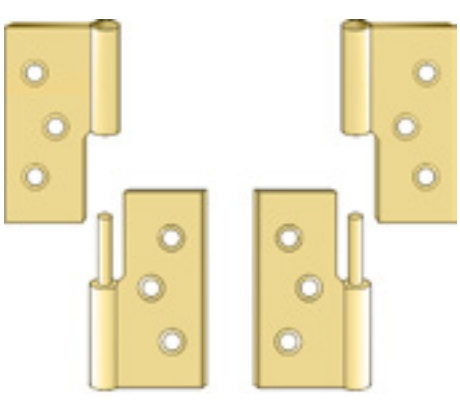

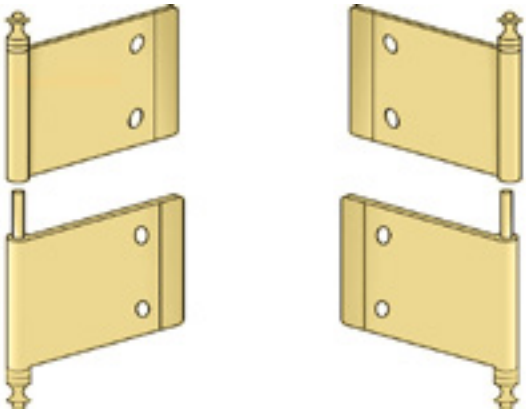

Alle Bänder mit abgerundeten Ecken lieferbar.

Möbelbänder, gerade	mit 4 abgerundeten Ecken	→	Radius 5 mm
Aufsatzbänder, gerade	mit 4 abgerundeten Ecken	→	Radius 10 mm
	auch mit 6 abgerundeten Ecken	→	Radius 10 mm
Aufsatzbänder in KD 13	mit 4 abgerundeten Ecken	→	Radius 10 mm

Aufsatzbänder auch mit Ölloch und Stiftsicherung lieferbar.

Anschlag- und Montagehinweise

Bei einer Tür mit einem 3. Band wird dieses nicht in der Mitte, sondern ca. 250 mm unter dem oberen Band angebracht. Dadurch wird die Belastbarkeit erhöht.
Möglichst weit vom Banddrehpunkt werden die Türpuffer montiert, um die Türen durch die entstehenden Hebelkräfte der Türbänder nicht zu beschädigen.

Bandsitz bei breiten und schweren Türen

Der Abstand zwischen den beiden oberen Bändern muss wegen der Bandlänge beim Anschlag von Türbändern entsprechend vergrößert werden.

Bandsitz bei Türen nach DIN 18101

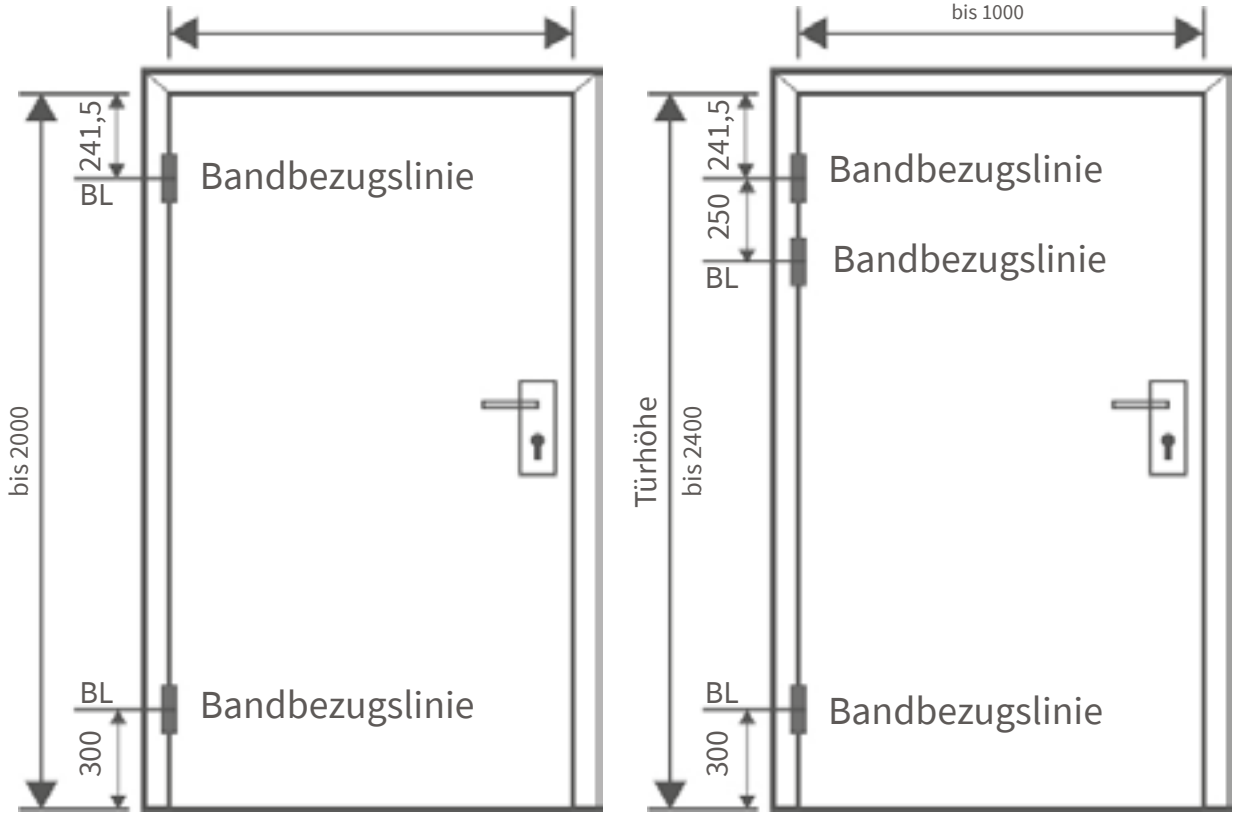

Angaben in Millimeter

Bandbezugslinien

Die Bandbezugslinie ist eine theoretische Linie bei einem Türband. Sie ermöglicht eine genaue Festlegung des Bandsitzes in seiner Höhenlage bei der Zarge und dem Türblatt. Durch die Bandbezugslinie wird eine präzise Montage garantiert.
In der DIN 18101 ist der Bandsitz und in der DIN 18268 die Bandbezugslinie für die unterschiedlichen Arten von Türbändern beschlossen.

Wartung

Zum Schutz gegen Korrosion sind Kugellager und Achsstift der Türbeschläge leicht geölt. Vor der Montage sollte der Achsstift ausreichend mit Öl oder Lagerfett geschmiert werden. Je nach Beanspruchung muss nachgefettet werden, damit eine lange Lebensdauer sowie ein stets leichter und geräuschloser Bandlauf erreicht werden kann.

01 | Messing poliert

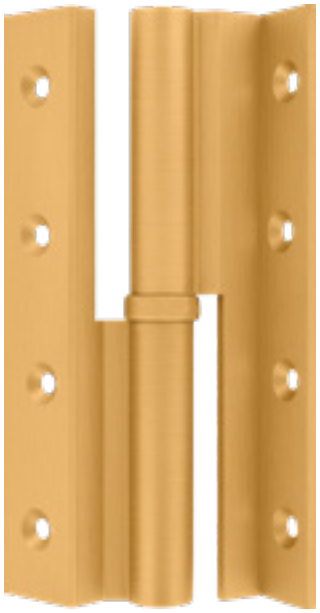

02 | Messing matt
gebürstet/gestrahlt

03 | vernickelt matt
gebürstet/gestrahlt

04 | vernickelt poliert

09 | verchromt poliert

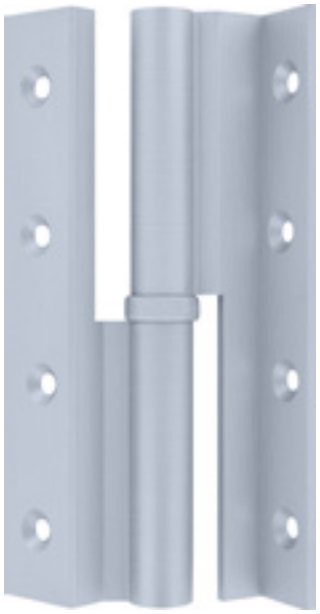

10 | verchromt matt
gebürstet/gestrahlt

11 | schwarz

12 | weiß

05 | altdeutsch antik

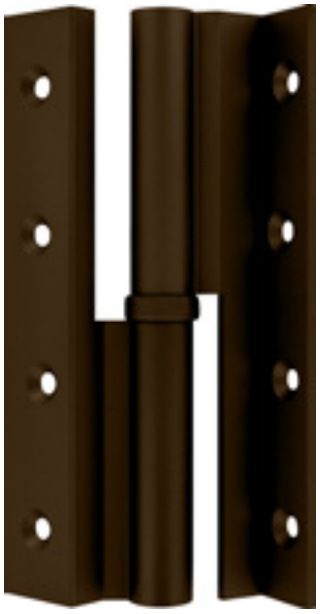

06 | brüniert

07 | zinnfarbig

08 | vergoldet

13 | tin 2.0

14 | nickel dark poliert

15 | nickel dark matt
gebürstet/gestrahlt

16 | kupfer

Alle Bänder können auch auf Wunsch individuell zweifarbig angefertigt werden. Andere Kombinationen als abgebildet sind möglich.

Bi-Color kann auch in den Farben Ihrer Türdrückergarnitur gefertigt werden.

schwarz - Messing poliert

Edelstahl Finish - verchromt poliert

tin 2.0 - vernickelt poliert

nickel dark - vergoldet

MASSIV MESSING

Alle Messing-Profil-Aufschraubbänder können wir mit diesen Zierknöpfen liefern:

Nr.1 Zylindrisch

Nr.2 ZK 9a
12 Ø + 15 Ø + 16 Ø

Nr.3 ZK 19
10 Ø + 12 Ø + 15 Ø + 16 Ø

Nr.4 ZK 9
15 Ø + 16 Ø

Nr.5 ZK A
15 Ø

Nr.6 ZK B
15 Ø + 16 Ø

Nr.7 ZK 7
18 Ø

Nr.8 ZK E
15 Ø + 16 Ø

Nr.9 ZK D
12 Ø + 15 Ø

Alle Bänder sind auch mit Ausziehstift erhältlich. Weitere Zierknöpfe sind auf Anfrage möglich.

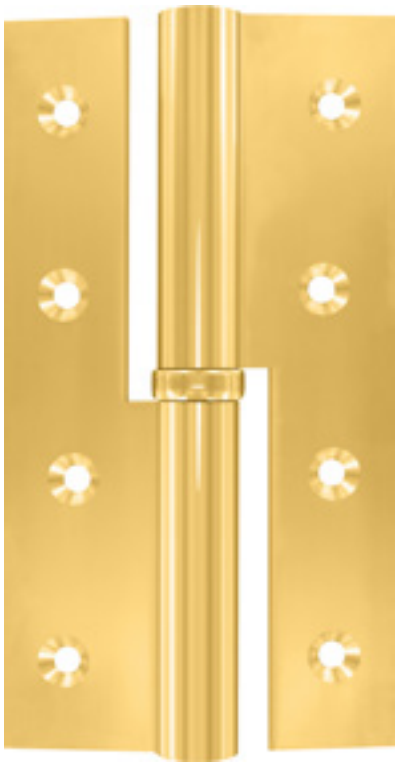

Messing-Profil-Aufschraubband
gerade für stumpfe Türen

MASSIV MESSING

15 mm Rollen-Ø
30 mm Lappenbreite
3,0 mm Lappenstärke

Aus Messing-Profilmaterial
· gefräst und gebohrt
· mit Stahlstift und Kugellager

Mögliche Zierknöpfe
Nr. 1 | 2 | 3 | 4 | 5 | 6 | 8 | 9

Auch in allen RAL-Farben, PVD-beschichtet und mit abgerundeten Ecken (Radius 10 mm) erhältlich

Eckenoption:

Schrauben:

Schrauben optional in allen Oberflächenfarben erhältlich

DIN 97 - 4,5Ø x 40 mm

Zierknöpfe:

1. zylindrisch	2. ZK 9a h: 11 mm	3. ZK 19 h: 31 mm	4. ZK 9 h: 5 mm	5. ZK A h: 28 mm	6. ZK B h: 37 mm	8. ZK E h: 23 mm	9. ZK D h: 13 mm

Artikelnummer

2 | | | | | | |

Ausführung:
15 mm Ø
30 mm LB
3 mm LS

Längen:
1. 80 mm
2. 90 mm
3. 100 mm
8. 120 mm
4. 140 mm
5. 160 mm

Oberflächen:
01. Messing poliert
02. Messing matt gestrahlt oder gebürstet
03. vernickelt matt gestrahlt oder gebürstet
04. vernickelt poliert
05. altdeutsch-antik
06. brüniert
07. zinnfarbig
08. vergoldet
09. verchromt poliert
10. verchromt matt gestrahlt oder gebürstet
11. schwarz
12. weiß
13. tin 2.0
14. nickel dark poliert
15. nickel dark matt gestrahlt oder gebürstet
16. kupfer

Zierknöpfe:
1. zylindrisch
2. ZK 9a
3. ZK 19
4. ZK 9
5. ZK A
6. ZK B
8. ZK E
9. ZK D

DIN Ausführung:
6. rechts
7. links

Eckenoption:
0. kantig
4. vier abger. Ecken
6. sechs abger. Ecken

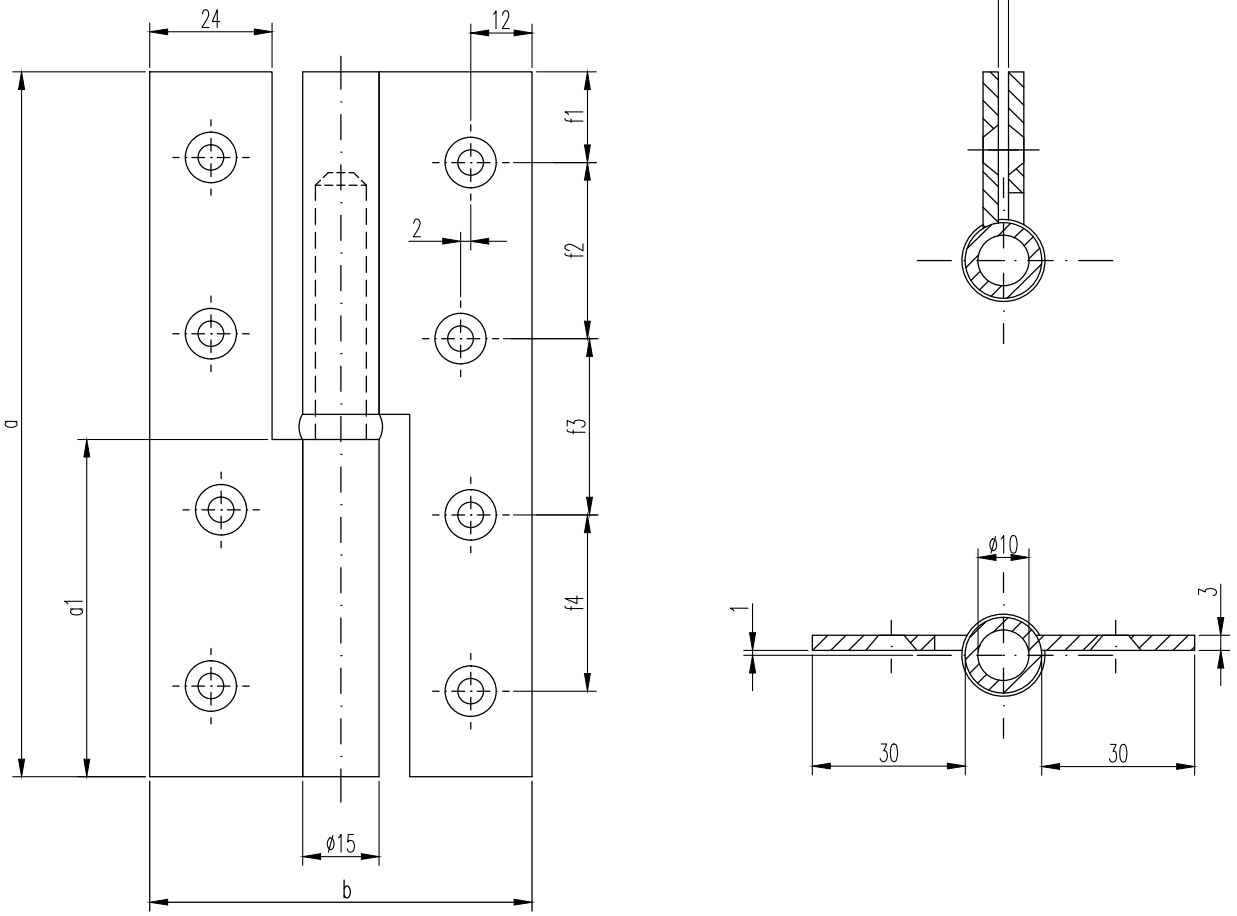

Maße in mm

Tragkraft	bei zwei Bändern	30 kg	30 kg	30 kg	40 kg	50 kg	60 kg
	bei drei Bändern	50 kg	50 kg	50 kg	60 kg	70 kg	80 kg
Bandlänge	a	80	90	100	120	140	160
Rahmenlappen	a1	37	42	47	57	67	77
aufgeschlagene Breite	b	75	75	75	75	75	75
Rollen-Ø		15	15	15	15	15	15
Stift-Ø		10	10	10	10	10	10
Lappenbreite ab Rollen		30	30	30	30	30	30
Stegbreite		24	24	24	24	24	24
Lappenstärke		3	3	3	3	3	3
Anzahl der Schraublöcher		6	6	6	8	8	8
Für Senkholzschrauben nach DIN 97 Ø		4,5	4,5	4,5	4,5	4,5	4,5
	f1	12	12	11,5	15	17,5	17,5
	f2	28	31	38,5	30	35	41
	f3	28	31	38,5	30	35	43
	f4	-	-	-	30	35	41

Messing-Profil-Aufschraubband
gerade für stumpfe Türen

MASSIV
MESSING

16 mm Rollen-Ø
35 mm Lappenbreite
3,5 mm Lappenstärke

Aus Messing-Profilmaterial
· gefräst und gebohrt
· mit Stahlstift und Kugellager
· mit Ausziehstift möglich

Mögliche Zierknöpfe
Nr. 1 | 2 | 3 | 4 | 6 | 8

Auch in allen RAL-Farben, PVD-beschichtet und mit abgerundeten Ecken (Radius 10 mm) erhältlich

Eckenoption:

Schrauben:

Schrauben optional in allen Oberflächenfarben erhältlich

DIN 97 - 4,5Ø x 40 mm

Zierknöpfe:

1. zylindrisch | **2. ZK 9a h: 11 mm** | **3. ZK 19 h: 31 mm** | **4. ZK 9 h: 5 mm** | **6. ZK B h: 37 mm** | **8. ZK E h: 23 mm**

Artikelnummer

5					
Ausführung:	Längen:	Oberflächen:	Zierknöpfe:	DIN Ausführung:	Eckenoption:

Ausführung:
16 mm Ø
35 mm LB
3,5 mm LS

Längen:
3. 100 mm
8. 120 mm
4. 140 mm
5. 160 mm
6. 180 mm
7. 200 mm

Oberflächen:
01. Messing poliert
02. Messing matt gestrahlt oder gebürstet
03. vernickelt matt gestrahlt oder gebürstet
04. vernickelt poliert
05. altdeutsch-antik
06. brüniert
07. zinnfarbig
08. vergoldet
09. verchromt poliert
10. verchromt matt gestrahlt oder gebürstet
11. schwarz
12. weiß
13. tin 2.0
14. nickel dark poliert
15. nickel dark matt gestrahlt oder gebürstet
16. kupfer

Zierknöpfe:
1. zylindrisch
2. ZK 9a
3. ZK 19
4. ZK 9
6. ZK B
8. ZK E

DIN Ausführung:
6. rechts
7. links

Eckenoption:
0. kantig
4. vier abger. Ecken
6. sechs abger. Ecken

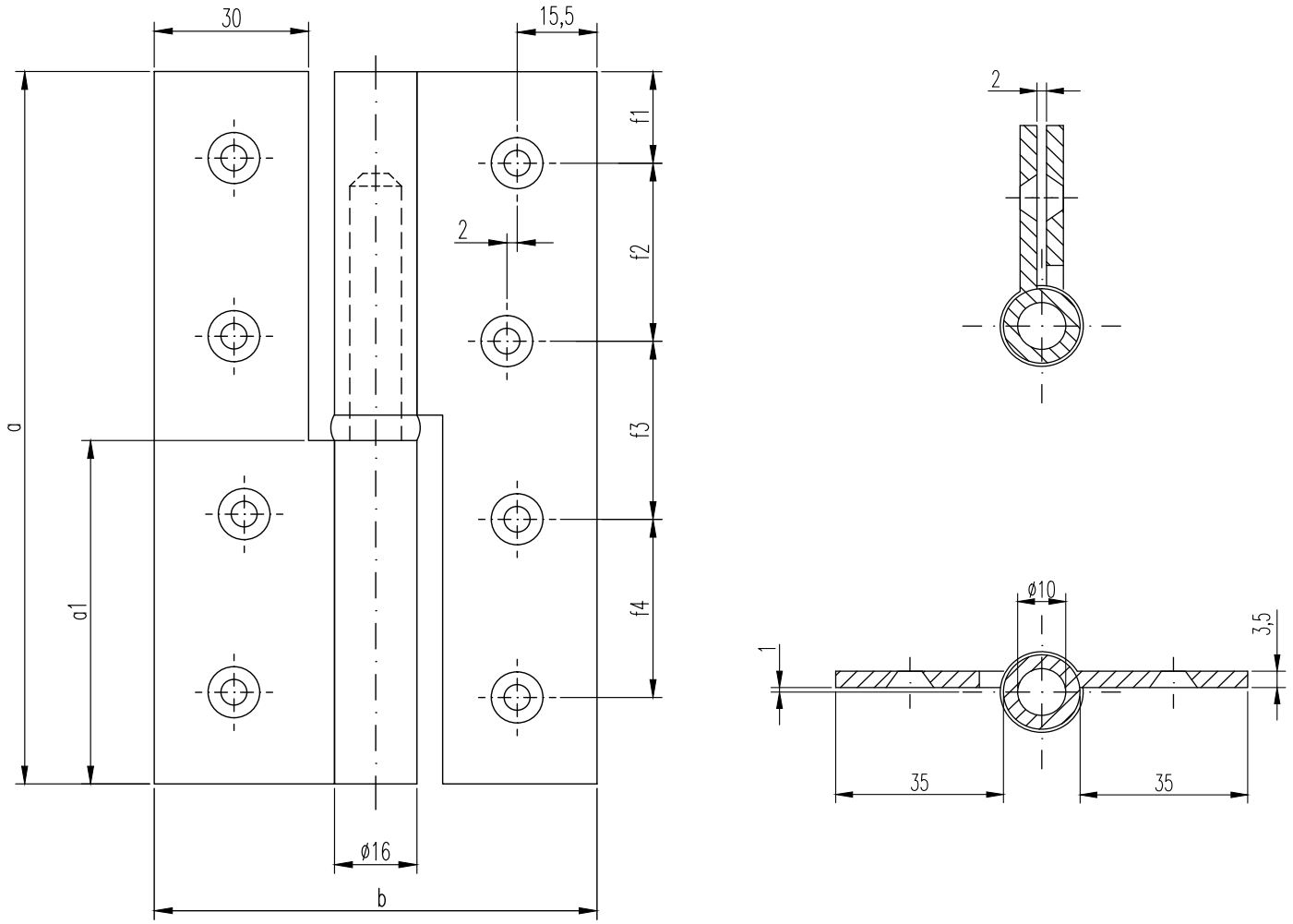

Maße in mm

Tragkraft	bei zwei Bändern	40 kg	50 kg	60 kg	70 kg	80 kg	90 kg
	bei drei Bändern	60 kg	70 kg	80 kg	90 kg	110kg	140kg
Bandlänge	a	100	120	140	160	180	200
Rahmenlappen	a1	47	57	67	77	87	97
aufgeschlagene Breite	b	86	86	86	86	86	86
Rollen-Ø		16	16	16	16	16	16
Stift-Ø		10	10	10	10	10	10
Lappenbreite ab Rollen		35	35	35	35	35	35
Stegbreite		30	30	30	30	30	30
Lappenstärke		3,5	3,5	3,5	3,5	3,5	3,5
Anzahl der Schraublöcher		6	8	8	8	10	10
Für Senkholzschrauben nach DIN 97 Ø		4,5	4,5	4,5	4,5	4,5	4,5
	f1	11,5	15	17,5	17,5	19	25
	f2	38,5	30	35	41	35	40
	f3	38,5	30	35	43	36	35
	f4	-	30	35	41	36	35
	f5	-	-	-	-	35	40

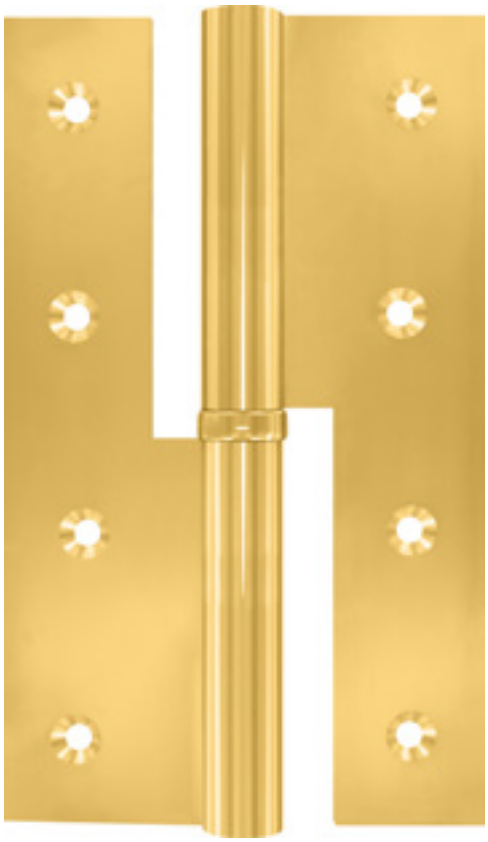

Messing-Profil-Aufschraubband
gerade für stumpfe Türen

MASSIV ♀ MESSING

16 mm Rollen-Ø
40 mm Lappenbreite
3,5 mm Lappenstärke

Aus Messing-Profilmaterial
· gefräst und gebohrt
· mit Stahlstift und Kugellager
· mit Ausziehstift möglich

Mögliche Zierknöpfe
Nr. 1 | 2 | 3 | 4 | 6 | 8

Auch in allen RAL-Farben, PVD-beschichtet und mit abgerundeten Ecken (Radius 10 mm) erhältlich

Eckenoption:

Schrauben:

Schrauben optional in allen Oberflächenfarben erhältlich

DIN 97 - 4,5Ø x 40 mm

Zierknöpfe:

1. zylindrisch | **2. ZK 9a h: 11 mm** | **3. ZK 19 h: 31 mm** | **4. ZK 9 h: 5 mm** | **6. ZK B h: 37 mm** | **8. ZK E h: 23 mm**

Artikelnummer

54 | | | | | | |

Ausführung:
16 mm Ø
40 mm LB
3,5 mm LS

Längen:
4. 140 mm
5. 160 mm
6. 180 mm
7. 200 mm

Oberflächen:
01. Messing poliert
02. Messing matt gestrahlt oder gebürstet
03. vernickelt matt gestrahlt oder gebürstet
04. vernickelt poliert
05. altdeutsch-antik
06. brüniert
07. zinnfarbig
08. vergoldet
09. verchromt poliert
10. verchromt matt gestrahlt oder gebürstet
11. schwarz
12. weiß
13. tin 2.0
14. nickel dark poliert
15. nickel dark matt gestrahlt oder gebürstet
16. kupfer

Zierknöpfe:
1. zylindrisch
2. ZK 9a
3. ZK 19
4. ZK 9
6. ZK B
8. ZK E

DIN Ausführung:
6. rechts
7. links

Eckenoption:
0. kantig
4. vier abger. Ecken
6. sechs abger. Ecken

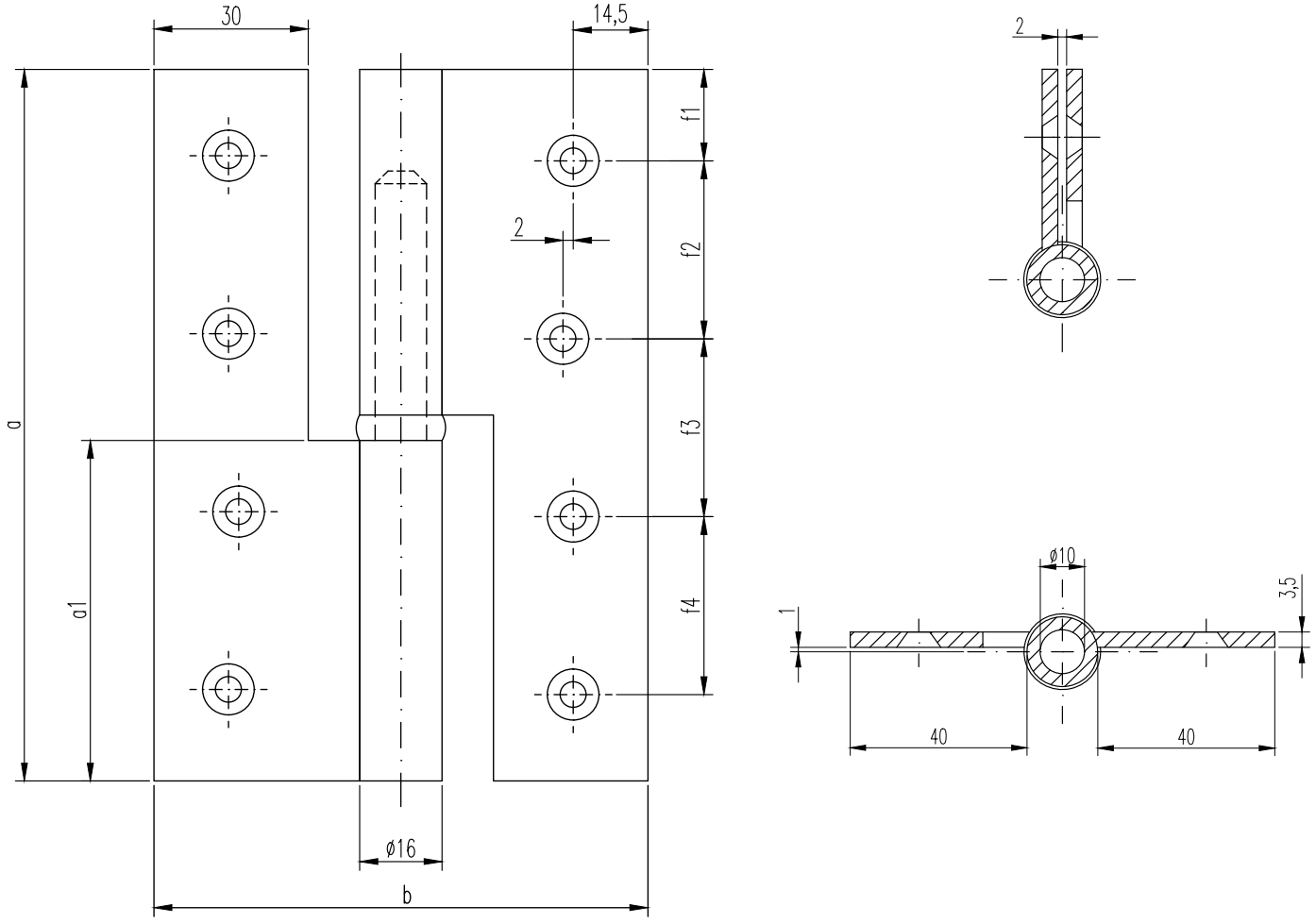

Maße in mm

Tragkraft	bei zwei Bändern	60 kg	70 kg	80 kg	90 kg
	bei drei Bändern	80 kg	90 kg	110 kg	140 kg
Bandlänge	a	140	160	180	200
Rahmenlappen	a1	67	77	87	97
aufgeschlagene Breite	b	96	96	96	96
Rollen-Ø		16	16	16	16
Stift-Ø		10	10	10	10
Lappenbreite ab Rollen		40	40	40	40
Stegbreite		30	30	30	30
Lappenstärke		3,5	3,5	3,5	3,5
Anzahl der Schraublöcher		8	8	10	10
Für Senkholzschrauben nach DIN 97 Ø		4,5	4,5	4,5	4,5
	f1	17,5	17,5	19	25
	f2	35	41	35	40
	f3	35	43	36	35
	f4	35	41	36	35
	f5	-	-	35	40

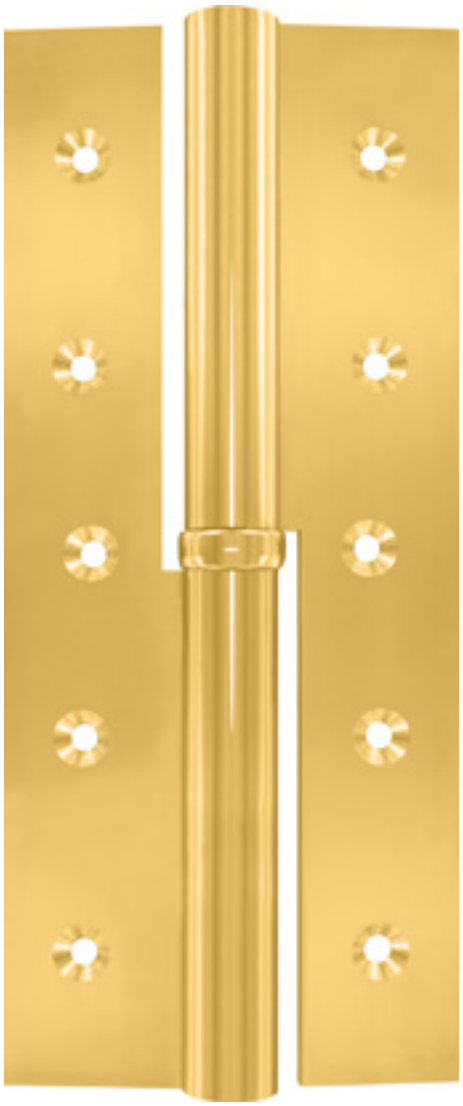

Messing-Profil-Aufschraubband
gerade für stumpfe Türen

MASSIV ♀ MESSING

18 mm Rollen-Ø
34 mm Lappenbreite
5,0 mm Lappenstärke

Aus Messing-Profilmaterial
· gefräst und gebohrt
· mit Stahlstift und Kugellager

Mögliche Zierknöpfe
Nr. 1 | 7

Auch in allen RAL-Farben, PVD-beschichtet und mit abgerundeten Ecken (Radius 10 mm) erhältlich

Eckenoption:

Schrauben:

Schrauben optional in allen Oberflächenfarben erhältlich

DIN 97 - 4,5Ø x 40 mm

Zierknöpfe:

1. zylindrisch

7. ZK 7
h: 32 mm

Artikelnummer

18					
Ausführung:	Längen:	Oberflächen:	Zierknöpfe:	DIN Ausführung:	Eckenoption:
18 mm Ø **34 mm LB** **5 mm LS**	**4.** 140 mm **5.** 160 mm **6.** 180 mm **7.** 200 mm	**01.** Messing poliert **02.** Messing matt gestrahlt oder gebürstet **03.** vernickelt matt gestrahlt oder gebürstet **04.** vernickelt poliert **05.** altdeutsch-antik **06.** brüniert **07.** zinnfarbig **08.** vergoldet **09.** verchromt poliert **10.** verchromt matt gestrahlt oder gebürstet **11.** schwarz **12.** weiß **13.** tin 2.0 **14.** nickel dark poliert **15.** nickel dark matt gestrahlt oder gebürstet **16.** kupfer	**1.** zylindrisch **7.** ZK 7 andere Zierknöpfe auf Anfrage möglich	**6.** rechts **7.** links	**0.** kantig **4.** vier abger. Ecken **6.** sechs abger. Ecken

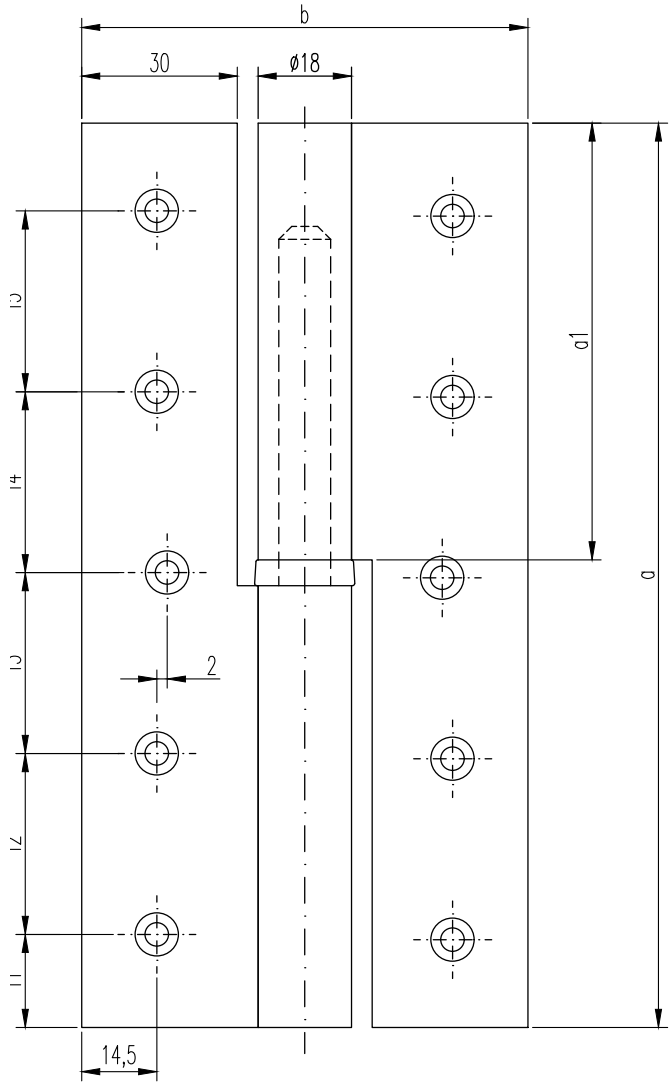

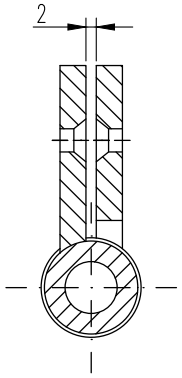

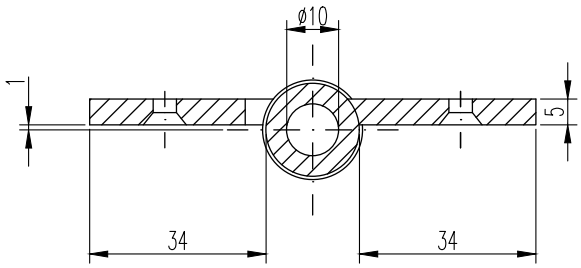

Maße in mm

Tragkraft	bei zwei Bändern		80 kg	100 kg	130 kg	150 kg
	bei drei Bändern		110 kg	130 kg	160 kg	200 kg
Bandlänge	a		140	160	180	200
Rahmenlappen	a1		67	77	87	97
aufgeschlagene Breite	b		86	86	86	86
Rollen-Ø			18	18	18	18
Stift-Ø			11	11	11	11
Lappenbreite ab Rollen			34	34	34	34
Stegbreite			30	30	30	30
Lappenstärke			5	5	5	5
Anzahl der Schraublöcher			8	8	10	10
Für Senkholzschrauben nach DIN 97 Ø			4,5	4,5	4,5	4,5
		f1	17,5	17,5	19	25
		f2	35	41	35	40
		f3	35	43	36	35
		f4	35	41	36	35
		f5	-	-	35	40

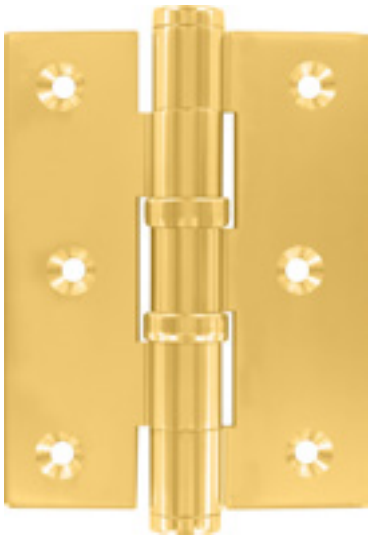

Türscharniere 400-91
15 Ø 30,0 mm Lappenbreite

MASSIV
MESSING

15 mm Rollen-Ø
30,0 mm Lappenbreite
3,0 mm Lappenstärke

16 mm Rollen-Ø
35,0 mm bis 40,0 mm Lappenbreite
3,5 mm Lappenstärke

Aus Messing-Profilmaterial
· gefräst und gebohrt
· mit Kugellager

Mögliche Zierknöpfe
Nr. 2 | 3 | 4 | 5 | 6 | 8 | 9

PVD-beschichtet und mit abgerundeten Ecken (Radius 10 mm) erhältlich

Eckenoption:

Schrauben:

Schrauben optional in allen Oberflächenfarben erhältlich

DIN 97 - 4,5Ø x 40 mm

Zierknöpfe:

2. ZK 9a h: 11 mm | **3. ZK 19** h: 31 mm | **4. ZK 9** h: 5 mm | **5. ZK A** h: 28 mm | **6. ZK B** h: 37 mm | **8. ZK E** h: 23 mm | **9. ZK D** h: 13 mm

Artikelnummer

Ausführung:

23. 100 mm, 30 mm LB, 3,0 mm LS ,15 Ø
28. 120 mm, 30 mm LB, 3,0 mm LS, 15 Ø
13. 100 mm, 35 mm LB, 3,5 mm LS, 16 Ø
18. 120 mm, 35 mm LB, 3,5 mm LS, 16 Ø
93. 100 mm, 40 mm LB, 3,5 mm LS, 16 Ø
98. 120 mm, 40 mm LB, 3,5 mm LS, 16 Ø

Oberflächen:

01. Messing poliert
02. Messing matt gestrahlt oder gebürstet
03. vernickelt matt gestrahlt oder gebürstet
04. vernickelt poliert
05. altdeutsch-antik
06. brüniert
07. zinnfarbig
08. vergoldet
09. verchromt poliert
10. verchromt matt gestrahlt oder gebürstet
13. tin 2.0
14. nickel dark poliert
15. nickel dark matt gestrahlt oder gebürstet
16. kupfer

Zierknöpfe:

2. ZK 9a
3. ZK 19
4. ZK 9
6. ZK B
8. ZK E

Zusätzlich bei 15 Ø
5. ZK A
9. ZK D

Eckenoption:

0. käntig
4. vier abger. Ecken
6. sechs abger. Ecken

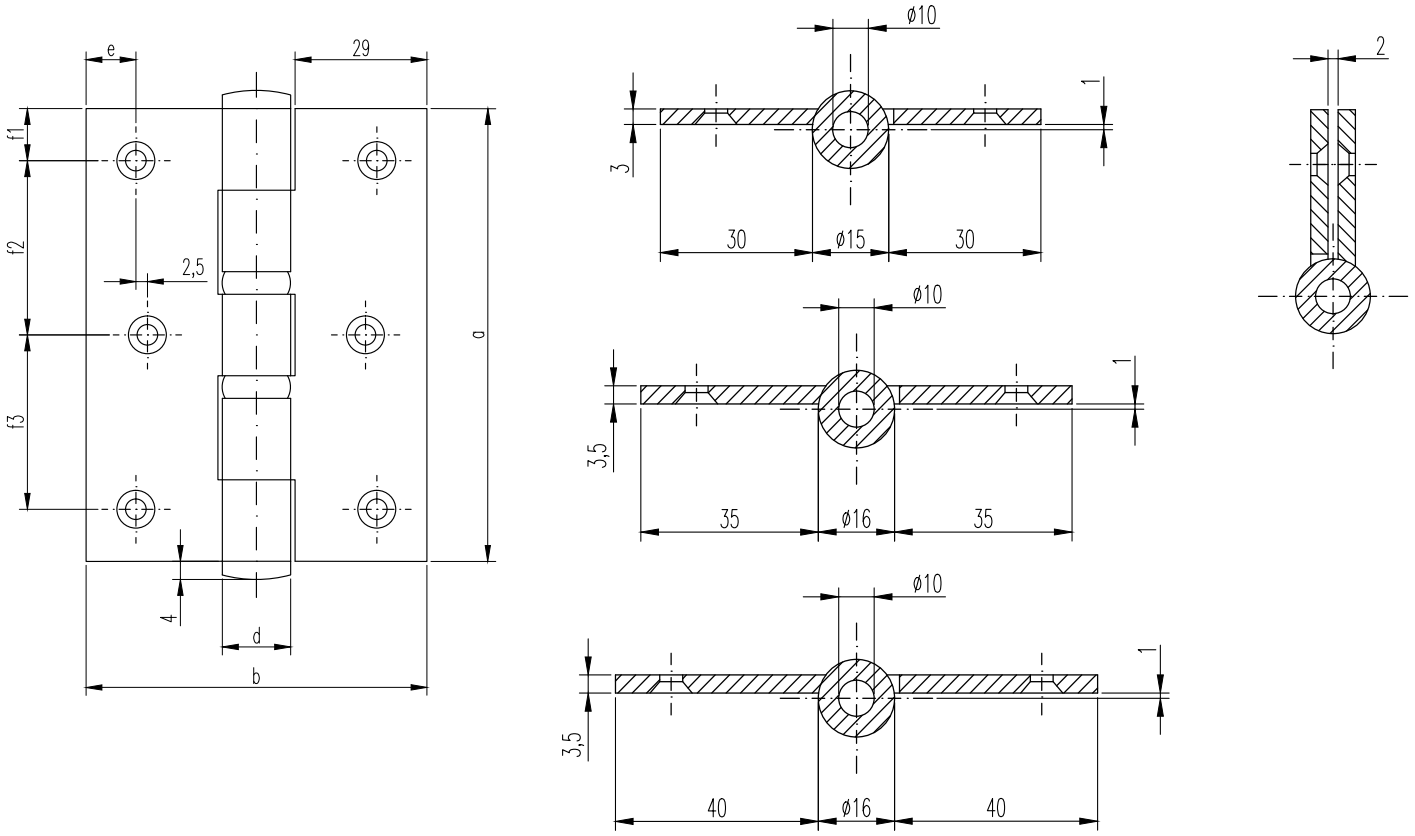

Maße in mm

Tragkraft		40 kg	50 kg	55 kg	60 kg	65 kg	70 kg
Größe a x b		100 x 75	120 x 75	100 x 86	120 x 86	100 x 96	120 x 96
d		15	15	16	16	16	16
e		11	11	15,5	15,5	15,5	15,5
Lochanzahl		6	8	8	8	8	8
Für Senkholzschraube							
nach DIN 97		4,5	4,5	4,5	4,5	4,5	4,5
	f1	11,5	14,5	11,5	14,5	11,5	14,5
	f2	38,5	30	38,5	30	38,5	30
	f3	38,5	30	38,5	30	38,5	30
	f4	-	30	-	30	-	30

Messing-Profil-Aufschraubband

MASSIV MESSING

Kröpfung D13
für überfälzte Türen

15 mm Rollen-Ø
3,0 mm Lappenstärke

Aus Messing-Profilmaterial
· gefräst und gebohrt
· mit Stahlstift und Kugellager

Mögliche Zierknöpfe
Nr. 1 | 2 | 3 | 4 | 5 | 6 | 8 | 9

Auch in allen RAL-Farben, PVD-beschichtet und mit abgerundeten Ecken (Radius 10 mm) erhältlich

Eckenoption:

Schrauben:

Schrauben optional in allen Oberflächenfarben erhältlich

DIN 97 - 4,5Ø x 40 mm

Zierknöpfe:

1. zylindrisch | **2. ZK 9a h: 11 mm** | **3. ZK 19 h: 31 mm** | **4. ZK 9 h: 5 mm** | **5. ZK A h: 28 mm** | **6. ZK B h: 37 mm** | **8. ZK E h: 23 mm** | **9. ZK D h: 13 mm**

Artikelnummer

3					
Ausführung:	Längen:	Oberflächen:	Zierknöpfe:	DIN Ausführung:	Eckenoption:

Ausführung:
- **15 mm Ø**
- **3 mm LS**

Längen:
- **3.** 100 mm
- **8.** 120 mm
- **4.** 140 mm
- **5.** 160 mm

Oberflächen:
- **01.** Messing poliert
- **02.** Messing matt gestrahlt oder gebürstet
- **03.** vernickelt matt gestrahlt oder gebürstet
- **04.** vernickelt poliert
- **05.** altdeutsch-antik
- **06.** brüniert
- **07.** zinnfarbig
- **08.** vergoldet
- **09.** verchromt poliert
- **10.** verchromt matt gestrahlt oder gebürstet
- **11.** schwarz
- **12.** weiß
- **13.** tin 2.0
- **14.** nickel dark poliert
- **15.** nickel dark matt gestrahlt oder gebürstet
- **16.** kupfer

Zierknöpfe:
- **1.** zylindrisch
- **2.** ZK 9a
- **3.** ZK 19
- **4.** ZK 9
- **5.** ZK A
- **6.** ZK B
- **8.** ZK E
- **9.** ZK D

DIN Ausführung:
- **6.** rechts
- **7.** links

Eckenoption:
- **0.** kantig
- **4.** vier abger. Ecken

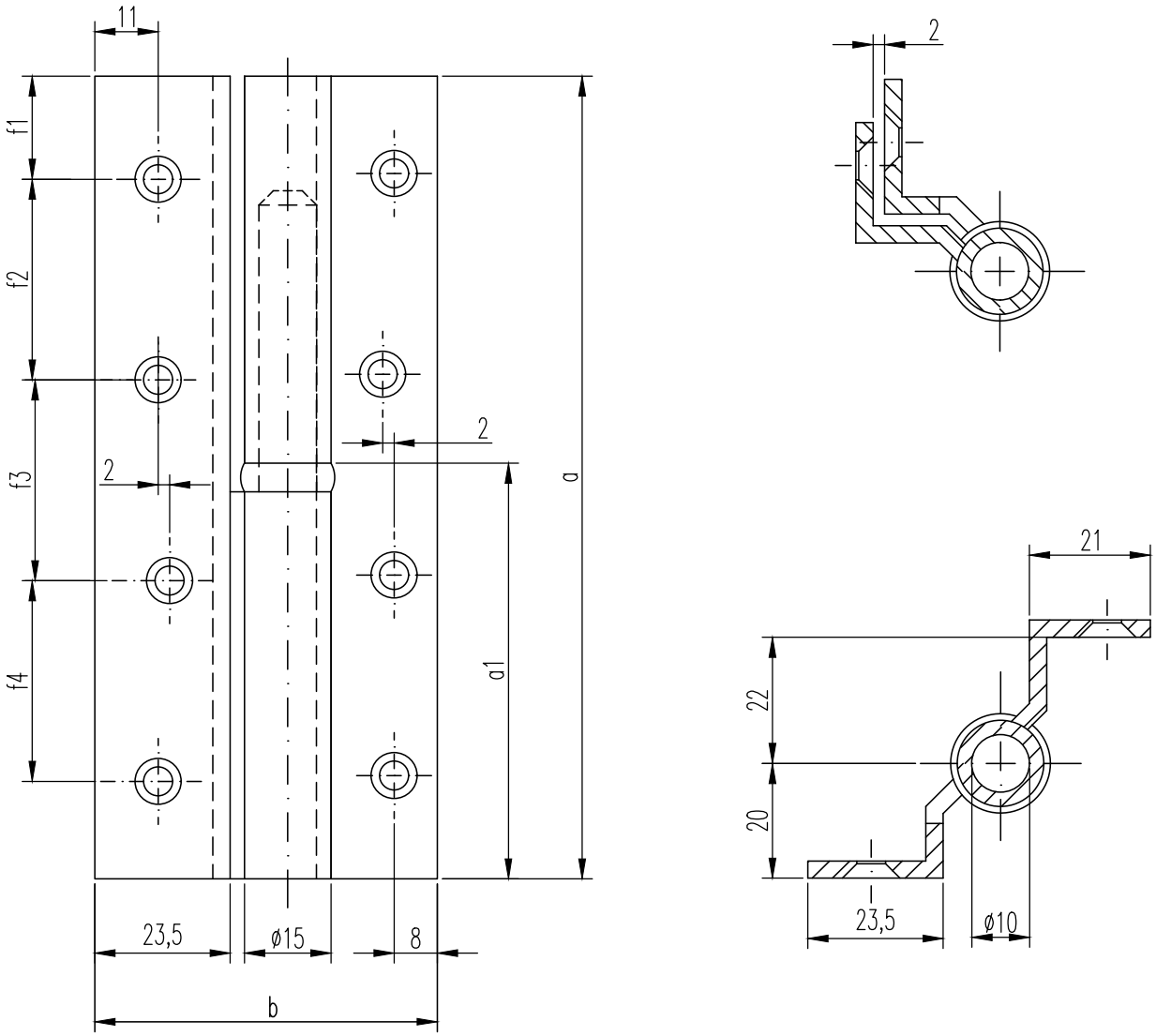

Maße in mm

Tragkraft	bei zwei Bändern	30 kg	40 kg	50 kg	60 kg
	bei drei Bändern	50 kg	60 kg	70 kg	80 kg
Bandlänge	a	100	120	140	160
Rahmenlappen	a1	47	57	67	77
aufgeschlagene Breite	b	60,5	60,5	60,5	60,5
Rollen-Ø		15	15	15	15
Stift-Ø		10	10	10	10
Lappenbreite / Rahmenlappen		23,5	23,5	23,5	23,5
Außenschenkel für Türlappen		21	21	21	21
Lappenstärke		3	3	3	3
Anzahl der Schraublöcher		6	8	8	8
Für Senkholzschrauben nach DIN 97 Ø		4,5	4,5	4,5	4,5
	f1	11,5	15	17,5	17,5
	f2	38,5	30	35	41
	f3	38,5	30	35	43
	f4	-	30	35	41

Messing-Profil-Aufschraubband

MASSIV ♀ MESSING

Kröpfung D13
für überfälzte Türen

16 mm Rollen-Ø
3,5 mm Lappenstärke

Aus Messing-Profilmaterial
· gefräst und gebohrt
· mit Stahlstift und Kugellager
· mit Ausziehstift möglich

Mögliche Zierknöpfe
Nr. 1 | 2 | 3 | 4 | 6 | 8

Auch in allen RAL-Farben, PVD-beschichtet und mit abgerundeten Ecken (Radius 10 mm) erhältlich

Eckenoption:

Schrauben:

Schrauben optional in allen Oberflächenfarben erhältlich

DIN 97 - 4,5Ø x 40 mm

Zierknöpfe:

1. zylindrisch | **2. ZK 9a h: 11 mm** | **3. ZK 19 h: 31 mm** | **4. ZK 9 h: 5 mm** | **6. ZK B h: 37 mm** | **8. ZK E h: 23 mm**

Artikelnummer

6					
Ausführung:	Längen:	Oberflächen:	Zierknöpfe:	DIN Ausführung:	Eckenoption:

16 mm Ø
3,5 mm LS

3. 100 mm
8. 120 mm
4. 140 mm
5. 160 mm
6. 180 mm
7. 200 mm

01. Messing poliert
02. Messing matt gestrahlt oder gebürstet
03. vernickelt matt gestrahlt oder gebürstet
04. vernickelt poliert
05. altdeutsch-antik
06. brüniert
07. zinnfarbig
08. vergoldet
09. verchromt poliert
10. verchromt matt gestrahlt oder gebürstet
11. schwarz
12. weiß
13. tin 2.0
14. nickel dark poliert
15. nickel dark matt gestrahlt oder gebürstet
16. kupfer

1. zylindrisch
2. ZK 9a
3. ZK 19
4. ZK 9
6. ZK B
8. ZK E

6. rechts
7. links

0. kantig
4. vier abger. Ecken

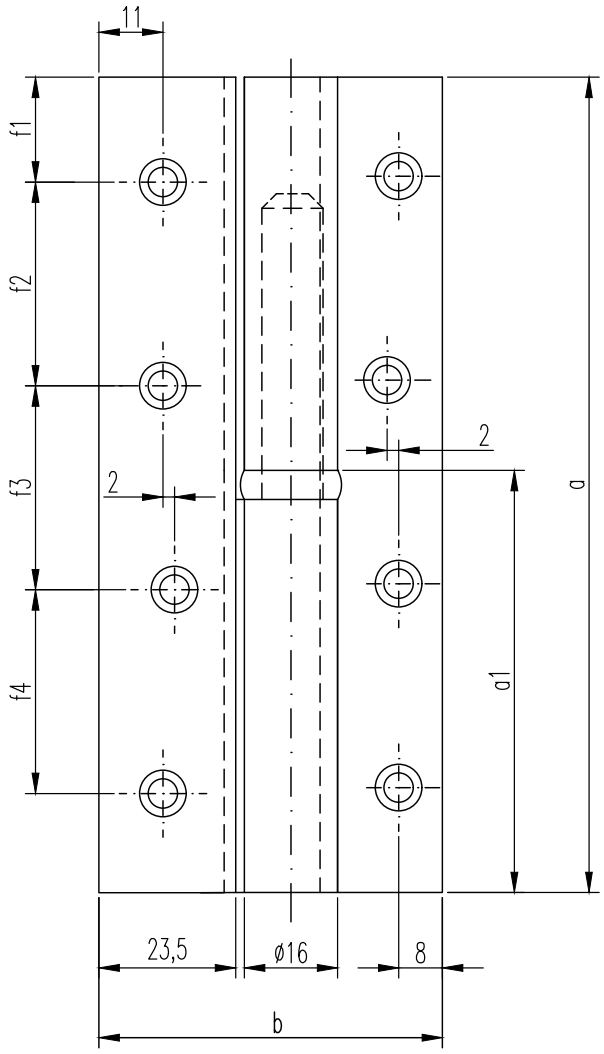

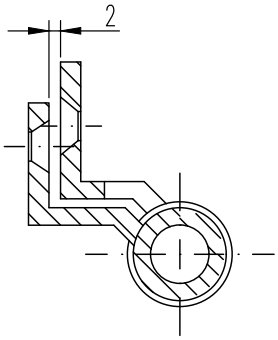

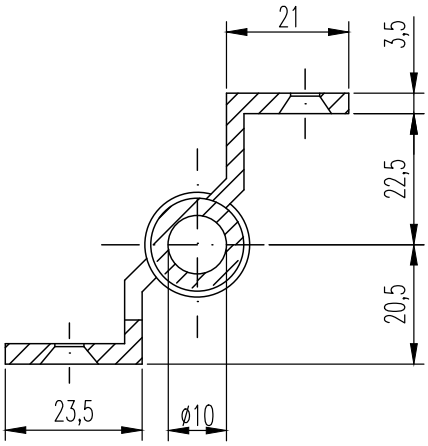

Maße in mm

Tragkraft	bei zwei Bändern	40 kg	50 kg	60 kg	70 kg	80 kg	90 kg
	bei drei Bändern	60 kg	70 kg	80 kg	90 kg	110 kg	140 kg
Bandlänge	a	100	120	140	160	180	200
Rahmenlappen	a1	47	57	67	77	87	87
aufgeschlagene Breite	b	61	61	61	61	61	61
Rollen-Ø		16	16	16	16	16	16
Stift-Ø		10	10	10	10	10	10
Lappenbreite / Rahmenlappen		23,5	23,5	23,5	23,5	23,5	23,5
Außenschenkel für Türlappen		21	21	21	21	21	21
Lappenstärke		3,5	3,5	3,5	3,5	3,5	3,5
Anzahl der Schraublöcher		6	8	8	8	10	10
Für Senkholzschrauben nach DIN 97 Ø		4,5	4,5	4,5	4,5	4,5	4,5
	f1	11,5	15	17,5	17,5	19	25
	f2	38,5	30	35	41	35	40
	f3	38,5	30	35	43	36	35
	f4	-	30	35	41	36	35
	f5	-	-	-	-	35	40

Messing-Profil-Aufschraubband

MASSIV MESSING

Kröpfung D14
für überfälzte Türen

15 mm Rollen-Ø
4,0 mm Lappenstärke

Aus Messing-Profilmaterial
· gefräst und gebohrt
· mit Stahlstift und Kugellager

Mögliche Zierknöpfe
Nr. 1 | 2 | 3 | 4 | 5 | 6 | 8 | 9

Auch in allen RAL-Farben, PVD-beschichtet und mit abgerundeten Ecken (Radius 10 mm) erhältlich

Eckenoption:

Schrauben:

Schrauben optional in allen Oberflächenfarben erhältlich

DIN 97 - 4,5Ø x 40 mm

Zierknöpfe:

1. zylindrisch	2. ZK 9a h: 11 mm	3. ZK 19 h: 31 mm	4. ZK 9 h: 5 mm	5. ZK A h: 28 mm	6. ZK B h: 37 mm	8. ZK E h: 23 mm	9. ZK D h: 13 mm

Artikelnummer

7						
Ausführung:	Längen:	Oberflächen:	Zierknöpfe:	DIN Ausführung:	Eckenoption:	

15 mm Ø
4 mm LS

4. 140 mm
5. 160 mm
6. 180 mm
7. 200 mm

01. Messing poliert
02. Messing matt gestrahlt oder gebürstet
03. vernickelt matt gestrahlt oder gebürstet
04. vernickelt poliert
05. altdeutsch-antik
06. brüniert
07. zinnfarbig
08. vergoldet
09. verchromt poliert
10. verchromt matt gestrahlt oder gebürstet
11. schwarz
12. weiß
13. tin 2.0
14. nickel dark poliert
15. nickel dark matt gestrahlt oder gebürstet
16. kupfer

1. zylindrisch
2. ZK 9a
3. ZK 19
4. ZK 9
5. ZK A
6. ZK B
8. ZK E
9. ZK D

6. rechts
7. links

0. kantig
4. vier abger. Ecken

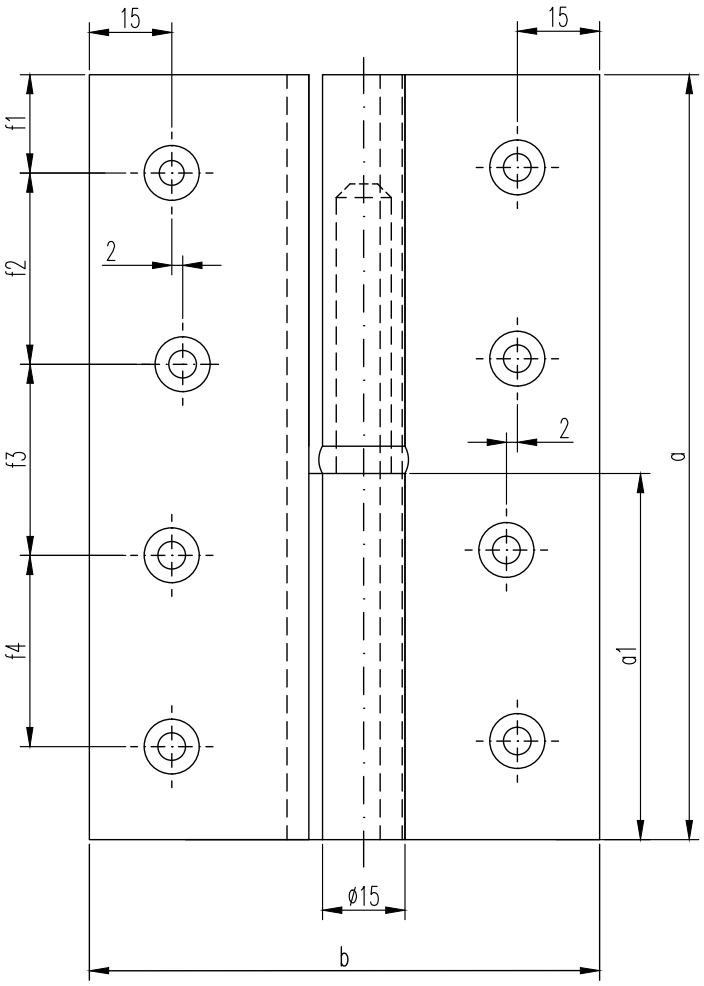

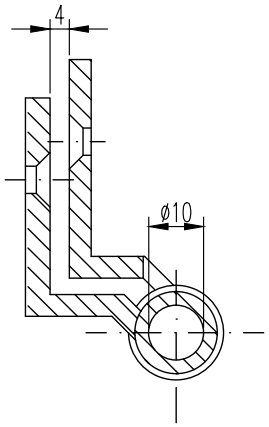

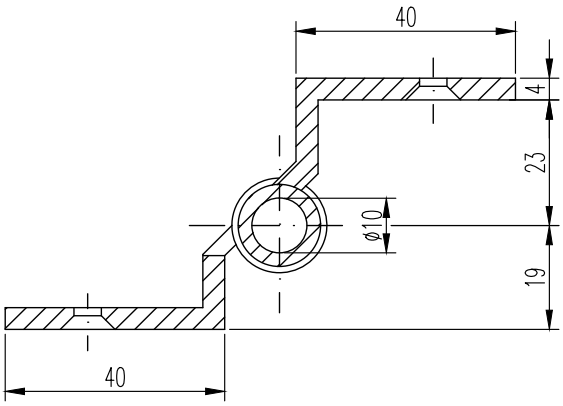

Maße in mm

Tragkraft	bei zwei Bändern		80 kg	100 kg	130 kg	150 kg
	bei drei Bändern		100 kg	130 kg	160 kg	200 kg
Bandlänge	a		140	160	180	200
Rahmenlappen	a1		67	77	87	97
aufgeschlagene Breite	b		93	93	93	93
Rollen-Ø			15	15	15	15
Stift-Ø			10	10	10	10
Lappenbreite / Rahmenlappen			40	40	40	40
Außenschenkel für Türlappen			40	40	40	40
Lappenstärke			4	4	4	4
Anzahl der Schraublöcher			8	8	10	10
Für Senkholzschrauben nach DIN 97 Ø			4,5	4,5	4,5	4,5
		f1	17,5	17,5	19	25
		f2	35	41	35	40
		f3	35	43	36	35
		f4	35	41	36	35
		f5	-	-	35	40

Messing-Profil-Aufschraubband

MASSIV ♀ MESSING

Kröpfung B/C
für stumpf zurückliegende Türen

16 mm Rollen-Ø
35 mm Lappenbreite,
auch mit 25 mm Lappenbreite erhältlich
3,5 mm Lappenstärke

Aus Messing-Profilmaterial
· gefräst und gebohrt
· mit Stahlstift und Kugellager
· mit Ausziehstift möglich

Mögliche Zierknöpfe
Nr. 1 | 2 | 3 | 4 | 6 | 8

Auch in allen RAL-Farben, PVD-beschichtet und mit abgerundeten Ecken (Radius 10 mm) erhältlich

Eckenoption:

Schrauben:

Schrauben optional in allen Oberflächenfarben erhältlich

DIN 97 - 4,5Ø x 40 mm

Zierknöpfe:

1. zylindrisch | **2. ZK 9a h: 11 mm** | **3. ZK 19 h: 31 mm** | **4. ZK 9 h: 5 mm** | **6. ZK B h: 37 mm** | **8. ZK E h: 23 mm**

Artikelnummer

4 | | | | | | |

Ausführung:
16 mm Ø
35 mm LB
3,5 mm LS

Längen:
3. 100 mm
8. 120 mm
4. 140 mm
5. 160 mm
6. 180 mm
7. 200 mm

Oberflächen:
01. Messing poliert
02. Messing matt gestrahlt oder gebürstet
03. vernickelt matt gestrahlt oder gebürstet
04. vernickelt poliert
05. altdeutsch-antik
06. brüniert
07. zinnfarbig
08. vergoldet
09. verchromt poliert
10. verchromt matt gestrahlt oder gebürstet
11. schwarz
12. weiß
13. tin 2.0
14. nickel dark poliert
15. nickel dark matt gestrahlt oder gebürstet
16. kupfer

Zierknöpfe:
1. zylindrisch
2. ZK 9a
3. ZK 19
4. ZK 9
6. ZK B
8. ZK E

DIN Ausführung:
6. rechts
7. links

Eckenoption:
0. käntig
4. vier abger. Ecken
6. sechs abger. Ecken

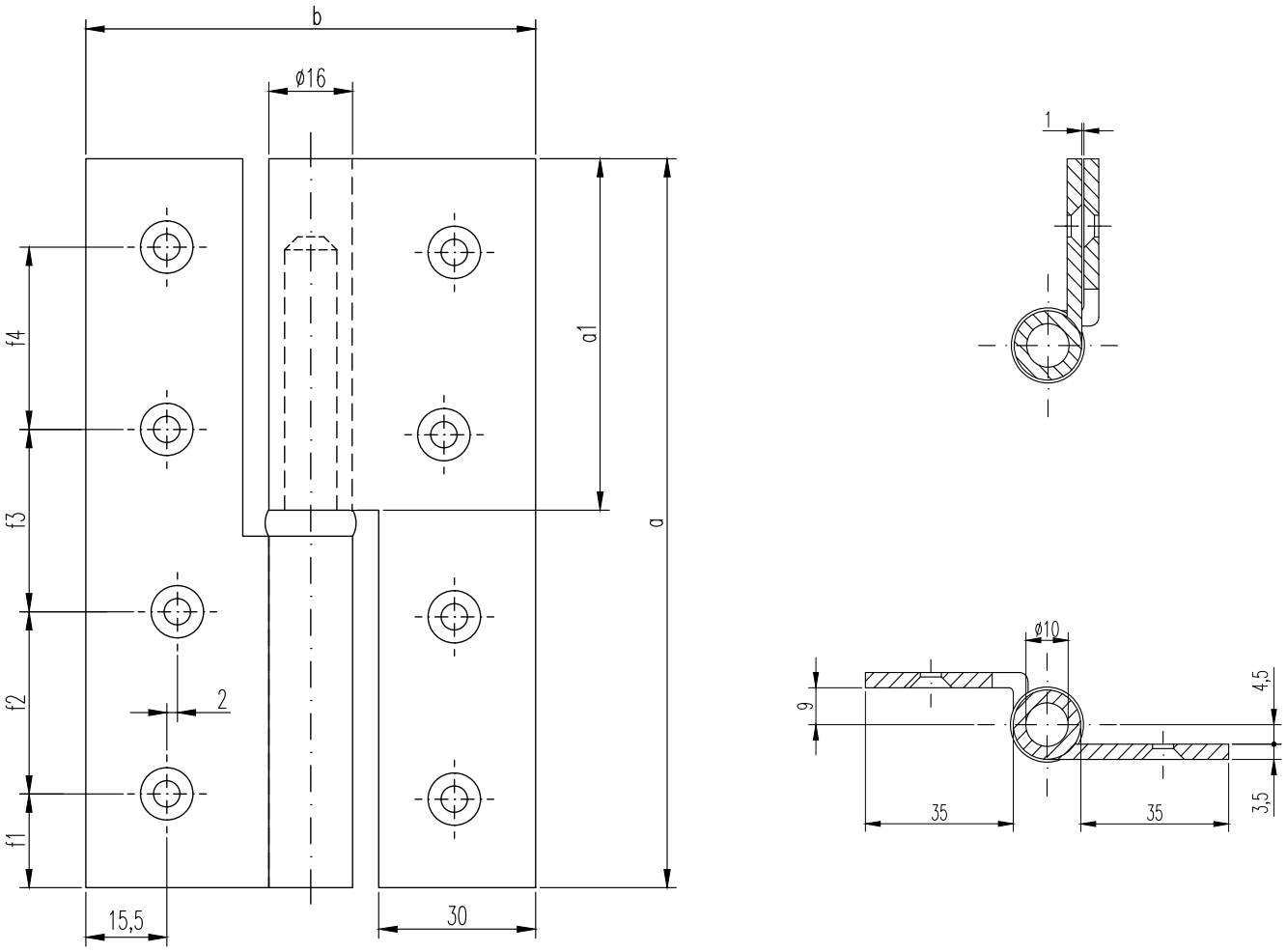

Maße in mm

Tragkraft	bei zwei Bändern	40 kg	50 kg	60 kg	70 kg	80 kg	90 kg
	bei drei Bändern	60 kg	70 kg	80 kg	90 kg	110 kg	140 kg
Bandlänge	a	100	120	140	160	180	200
Rahmenlappen	a1	47	57	67	77	87	97
aufgeschlagene Breite	b	86	86	86	86	86	86
Rollen-Ø		16	16	16	16	16	16
Stift-Ø		10	10	10	10	10	10
Lappenbreite ab Rollen		35	35	35	35	35	35
Stegbreite		30	30	30	30	30	30
Lappenstärke		3,5	3,5	3,5	3,5	3,5	3,5
Anzahl der Schraublöcher		6	8	8	8	10	10
Für Senkholzschrauben nach DIN 97 Ø		4,5	4,5	4,5	4,5	4,5	4,5
	f1	11,5	15	17,5	17,5	19	25
	f2	38,5	30	35	41	35	40
	f3	38,5	30	35	43	36	35
	f4	-	30	35	41	36	35
	f5	-	-	-	-	35	40

Links- oder Rechtsband

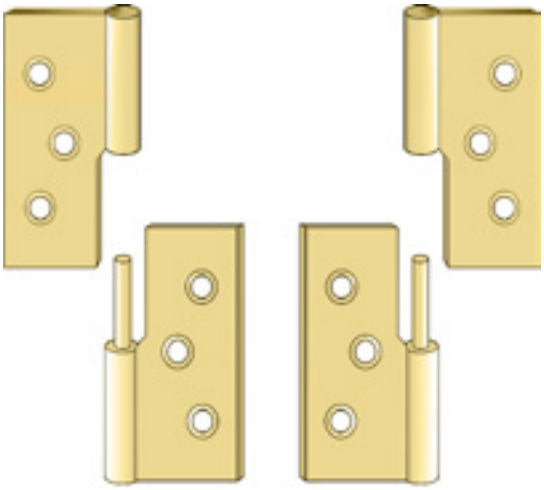

Kröpfungen

Um einen Unterschied bei den Bändern mit Aufschraublappen zu erkennen, sind die Bänder im aufgeschlagenem Zustand von vorne gegen die Seite der Schraublochversenkung anzuschauen.

Bei einem Linksband befindet sich der Lochlappen (Türlappen) links.
Bei einem Rechtsband befindet sich der Lochlappen (Türlappen) rechts.

Anzahl der Möbelbänder je Tür

Die Anzahl der Scharniere bei einer Tür ist abhängig von:

- Türgewicht
- Türgröße (Höhe und Breite)
- Türmaterial

Kröpfungen

Es wird zwischen 4 verschiedenen Kröpfungsarten unterschieden.

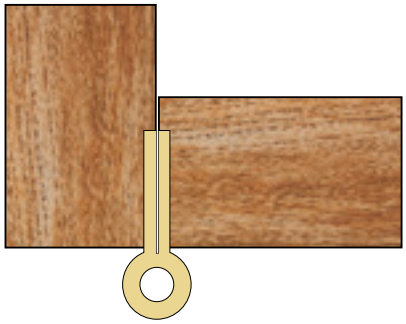

Kröpfung A, gerades Band

- Anschlag für stumpf einschlagende oder aufschlagende Türen.

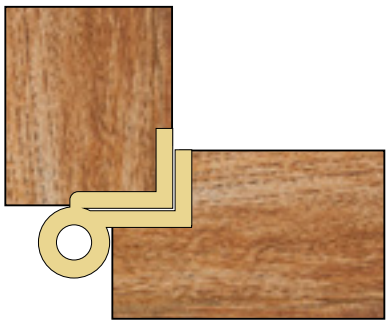

Kröpfung D

- Anschlag für überfälzte Türen

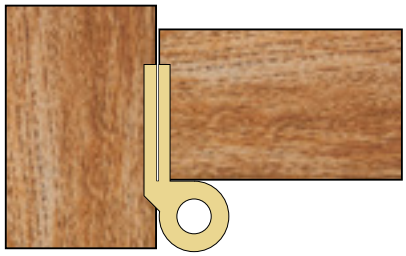

Kröpfung B/C

- Anschlag für stumpf zurückliegende Türen

Kröpfung L

- Anschlag für stumpf vorliegende Türen

Messing-Möbelband

gerade für stumpf einliegende Türen

MASSIV ♀ MESSING

6 mm Rollen-Ø
1,8 mm Lappenstärke

Aus Messing-Profilmaterial
· gefräst und gebohrt
· mit Stahlstift
· Zwischenring
· Schrauben optional in allen Oberflächen erhältlich

Auch in allen RAL-Farben, PVD-beschichtet und mit abgerundeten Ecken (Radius 5 mm) erhältlich

Verpackungseinheit: 10 Stück
Mindermengen möglich

Eckenoption:

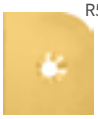

Schrauben:

Schrauben optional in allen Oberflächenfarben erhältlich

DIN 97 3Ø x 20 mm

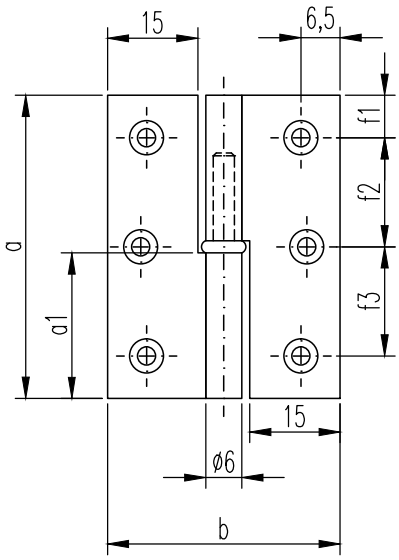

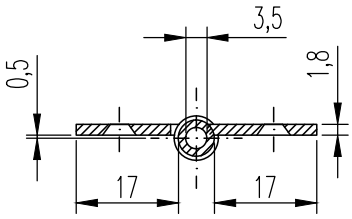

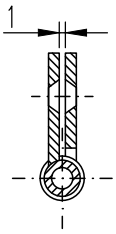

Maße in mm

Tragkraft bei zwei Bändern		4 kg	6 kg	8 kg
Bandlänge a		40	50	60
Rahmenlappen a1		19	24	29
aufgeschlagene Breite b		40	40	40
Rollen-Ø		6	6	6
Stift-Ø		3,5	3,5	3,5
Lappenbreite ab Rollen		17	17	17
Stegbreite		15	15	15
Lappenstärke s		1,8	1,8	1,8
Anzahl der Schraublöcher		4	6	6
Für Senkholzschrauben nach DIN 97 Ø		3	3	3
	f1	8	7	7
	f2	24	18	23
	f3	-	18	23

Artikelnummer

661 | | | | |

Ausführung:

6 mm Ø
gerade

Längen:

4. 40 mm
5. 50 mm
6. 60 mm

Oberflächen:

01. Messing poliert
02. Messing matt gestrahlt/gebürstet
03. vernickelt matt gestrahlt/gebürstet
04. vernickelt poliert
05. altdeutsch-antik
06. brüniert
07. zinnfarbig
08. vergoldet
09. verchromt poliert
10. verchromt matt gestrahlt/gebürstet
11. schwarz
12. weiß
13. tin 2.0
14. nickel dark poliert
15. nickel dark matt gestrahlt/gebürstet
16. kupfer

DIN Ausführung:

6. rechts
7. links

Eckenoption:

0. käntig
4. vier abger. Ecken

Messing-Stilband

gerade für stumpf einliegende Türen

MASSIV MESSING

6 mm Rollen-Ø
1,8 mm Lappenstärke

Aus Messing-Profilmaterial
· gefräst und gebohrt
· mit Stahlstift
· Zwischenring
· Zierknopf ZK 19 Höhe: 14 mm

Auch in allen RAL-Farben, PVD-beschichtet und mit abgerundeten Ecken (Radius 5 mm) erhältlich

Verpackungseinheit: 10 Stück
Mindermengen möglich

Eckenoption:

Schrauben:

Schrauben optional in allen Oberflächenfarben erhältlich

DIN 97 3Ø x 20 mm

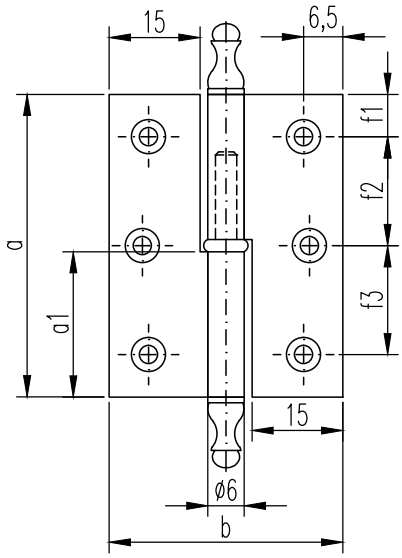

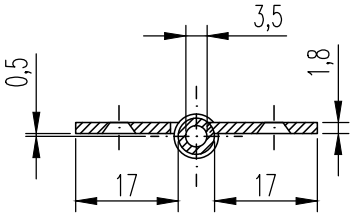

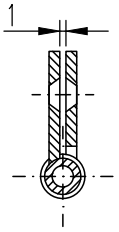

Maße in mm

Tragkraft bei zwei Bändern		4 kg	6 kg	8 kg
Bandlänge a		40	50	60
Rahmenlappen a1		19	24	29
aufgeschlagene Breite b		40	40	40
Rollen-Ø		6	6	6
Stift-Ø		3,5	3,5	3,5
Lappenbreite ab Rollen		17	17	17
Stegbreite		15	15	15
Lappenstärke s		1,8	1,8	1,8
Anzahl der Schraublöcher		4	6	6
Für Senkholzschrauben nach DIN 97 Ø		3	3	3
	f1	8	7	7
	f2	24	18	23
	f3	-	18	23

Artikelnummer

651 | | | | |

Ausführung:

6 mm Ø
gerade

Längen:

4. 40 mm
5. 50 mm
6. 60 mm

Oberflächen:

01. Messing poliert
02. Messing matt gestrahlt/gebürstet
03. vernickelt matt gestrahlt/gebürstet
04. vernickelt poliert
05. altdeutsch-antik
06. brüniert
07. zinnfarbig
08. vergoldet
09. verchromt poliert
10. verchromt matt gestrahlt/gebürstet
11. schwarz
12. weiß
13. tin 2.0
14. nickel dark poliert
15. nickel dark matt gestrahlt/gebürstet
16. kupfer

DIN Ausführung:

6. rechts
7. links

Eckenoption:

0. käntig
4. vier abger. Ecken

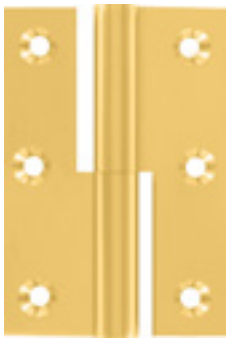

Messing-Möbelband

gerade für stumpf einliegende Türen

MASSIV ♀ MESSING

8 mm Rollen-Ø
1,7 mm Lappenstärke

Aus Messing-Profilmaterial
· gefräst und gebohrt
· mit Stahlstift
· ohne Zwischenring
· Schrauben optional in allen Oberflächen erhältlich

Auch in allen RAL-Farben, PVD-beschichtet und mit abgerundeten Ecken (Radius 5 mm) erhältlich, 40 mm und ab 80 mm mit Zwischenring

Verpackungseinheit: 10 Stück
Mindermengen möglich

Eckenoption:

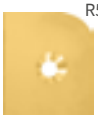

Schrauben:

Schrauben optional in allen Oberflächenfarben erhältlich

DIN 97 3Ø x 20 mm

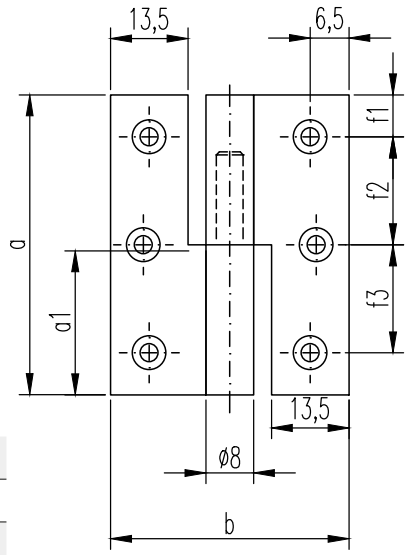

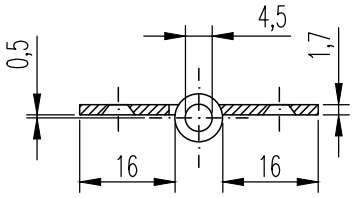

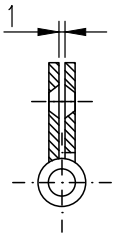

Maße in mm

Tragkraft bei zwei Bändern		10 kg	12 kg	14 kg	16 kg	18 kg	20 kg
Bandlänge a		40	50	60	80	100	120
Rahmenlappen a1		19	25	30	39	49	59
aufgeschlagene Breite b		40	40	40	40	40	40
Rollen-Ø		8	8	8	8	8	8
Stift-Ø		4,5	4,5	4,5	4,5	4,5	4,5
Lappenbreite ab Rollen		16	16	16	16	16	16
Stegbreite		13,5	13,5	13,5	13,5	13,5	13,5
Lappenstärke s		1,7	1,7	1,7	1,7	1,7	1,7
Anzahl der Schraublöcher		4	6	6	6	6	8
Für Senkholzschrauben nach DIN 97 Ø		3	3	3	3	3	3
	f1	8	7	7	8	10	11
	f2	24	18	23	32	40	32
	f3	-	18	23	32	40	34

Artikelnummer

861 | | | | |

Ausführung:

8 mm Ø
gerade

Längen:

4. 40 mm
5. 50 mm
6. 60 mm
8. 80 mm
10. 100 mm
12. 120 mm

Oberflächen:

01. Messing poliert
02. Messing matt gestrahlt/gebürstet
03. vernickelt matt gestrahlt/gebürstet
04. vernickelt poliert
05. altdeutsch-antik
06. brüniert
07. zinnfarbig
08. vergoldet
09. verchromt poliert
10. verchromt matt gestrahlt/gebürstet
11. schwarz
12. weiß
13. tin 2.0
14. nickel dark poliert
15. nickel dark matt gestrahlt/gebürstet
16. kupfer

DIN Ausführung:

6. rechts
7. links

Eckenoption:

0. käntig
4. vier abger. Ecken

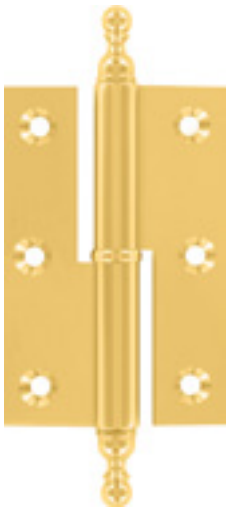

Messing-Stilband

gerade für stumpf einliegende Türen

MASSIV ♀ MESSING

8 mm Rollen-Ø
1,7 mm Lappenstärke

Aus Messing-Profilmaterial
· gefräst und gebohrt
· mit Stahlstift
· Zwischenring
· Zierknopf ZK 19 Höhe: 15 mm
· Schrauben optional in allen Oberflächen erhältlich

Auch in allen RAL-Farben, PVD-beschichtet und mit abgerundeten Ecken (Radius 5 mm) erhältlich

Verpackungseinheit: 10 Stück
Mindermengen möglich

Eckenoption:

Schrauben:

Schrauben optional in allen Oberflächenfarben erhältlich

DIN 97 3Ø x 20 mm

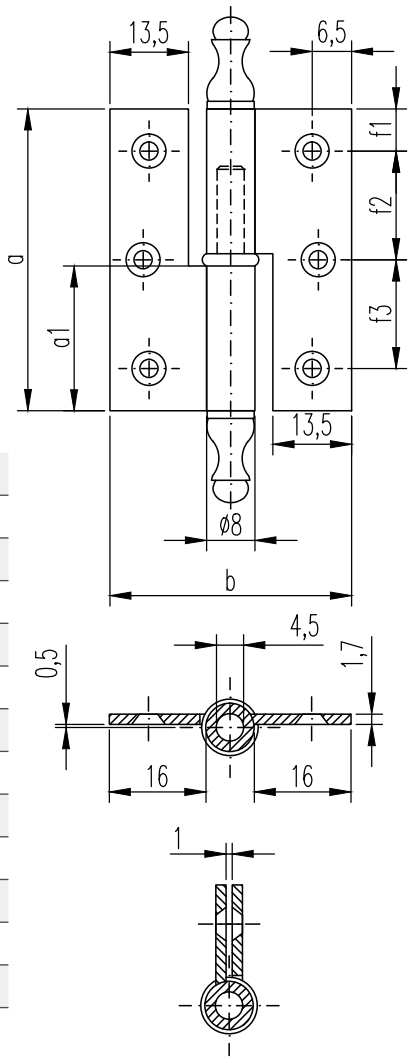

Maße in mm

Tragkraft bei zwei Bändern		10 kg	12 kg	14 kg	16 kg	18 kg	20 kg
Bandlänge a		40	50	60	80	100	120
Rahmenlappen a1		19	24	29	39	49	59
aufgeschlagene Breite b		40	40	40	40	40	40
Rollen-Ø		8	8	8	8	8	8
Stift-Ø		4,5	4,5	4,5	4,5	4,5	4,5
Lappenbreite ab Rollen		16	16	16	16	16	16
Stegbreite		13,5	13,5	13,5	13,5	13,5	13,5
Lappenstärke s		1,7	1,7	1,7	1,7	1,7	1,7
Anzahl der Schraublöcher		4	6	6	6	6	8
Für Senkholzschrauben nach DIN 97 Ø		3	3	3	3	3	3
	f1	8	7	7	8	10	11
	f2	24	18	23	32	40	32
	f3	-	-	23	32	40	34

Artikelnummer

851 | | | | | |

Ausführung:
8 mm Ø
gerade

Längen:
4. 40 mm
5. 50 mm
6. 60 mm
8. 80 mm
10. 100 mm
12. 120 mm

Oberflächen:
01. Messing poliert
02. Messing matt gestrahlt/gebürstet
03. vernickelt matt gestrahlt/gebürstet
04. vernickelt poliert
05. altdeutsch-antik
06. brüniert
07. zinnfarbig
08. vergoldet
09. verchromt poliert
10. verchromt matt gestrahlt/gebürstet
11. schwarz
12. weiß
13. tin 2.0
14. nickel dark poliert
15. nickel dark matt gestrahlt/gebürstet
16. kupfer

DIN Ausführung:
6. rechts
7. links

Eckenoption:
0. käntig
4. vier abger. Ecken

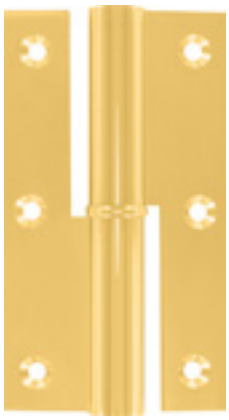

Messing-Möbelband

gerade für stumpf einliegende Türen

MASSIV ♀ MESSING

11 mm Rollen-Ø
2 mm Lappenstärke

Aus Messing-Profilmaterial
· gefräst und gebohrt
· mit Stahlstift
· Zwischenring
· Schrauben optional in allen Oberflächen erhältlich

Auch in allen RAL-Farben, PVD-beschichtet und mit abgerundeten Ecken (Radius 5 mm) erhältlich, 40 mm und ab 80 mm mit Zwichenring

Verpackungseinheit: 10 Stück
Mindermengen möglich

Eckenoption:

Schrauben:

Schrauben optional in allen Oberflächenfarben erhältlich

DIN 97 3Ø x 20 mm

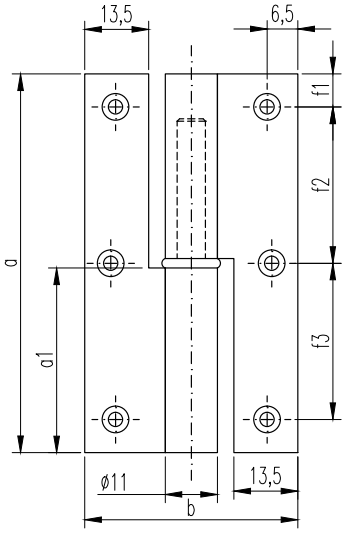

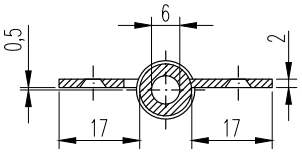

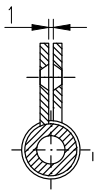

Maße in mm

Tragkraft bei zwei Bändern		15 kg	17 kg	19 kg	22 kg	25 kg
Bandlänge a		50	60	80	100	120
Rahmenlappen a1		24	29	39	49	59
aufgeschlagene Breite b		45	45	45	45	45
Rollen-Ø		11	11	11	11	11
Stift-Ø		6	6	6	6	6
Lappenbreite ab Rollen		17	17	17	17	17
Stegbreite		13,5	13,5	13,5	13,5	13,5
Lappenstärke s		2	2	2	2	2
Anzahl der Schraublöcher		6	6	6	6	8
Für Senkholzschrauben nach DIN 97 Ø		3	3	3	3	3
	f1	7	7	8	10	11
	f2	18	23	32	40	32
	f3	18	23	32	40	34

Artikelnummer

1161 | | | | |

Ausführung:

11 mm Ø
gerade

Längen:

5. 50 mm
6. 60 mm
8. 80 mm
10. 100 mm
12. 120 mm

Oberflächen:

01. Messing poliert
02. Messing matt gestrahlt/gebürstet
03. vernickelt matt gestrahlt/gebürstet
04. vernickelt poliert
05. altdeutsch-antik
06. brüniert
07. zinnfarbig
08. vergoldet
09. verchromt poliert
10. verchromt matt gestrahlt/gebürstet
11. schwarz
12. weiß
13. tin 2.0
14. nickel dark poliert
15. nickel dark matt gestrahlt/gebürstet
16. kupfer

DIN Ausführung:

6. rechts
7. links

Eckenoption:

0. käntig
4. vier abger. Ecken

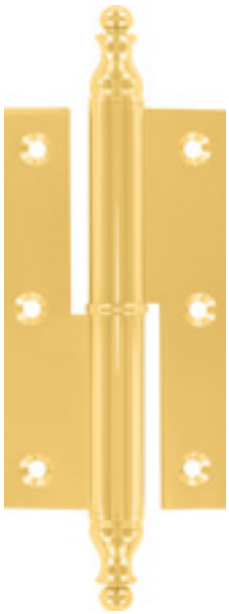

Messing-Stilband

gerade für stumpf einliegende Türen

MASSIV ♀ MESSING

11 mm Rollen-Ø
2 mm Lappenstärke

Aus Messing-Profilmaterial
· gefräst und gebohrt
· mit Stahlstift
· Zwischenring
· Zierknopf ZK 19 Höhe: 20 mm
· Schrauben optional in allen Oberflächen erhältlich

Auch in allen RAL-Farben, PVD-beschichtet und mit abgerundeten Ecken (Radius 5 mm) erhältlich

Verpackungseinheit: 10 Stück
Mindermengen möglich

Eckenoption:

Schrauben:

Schrauben optional in allen Oberflächenfarben erhältlich

DIN 97 3Ø x 20 mm

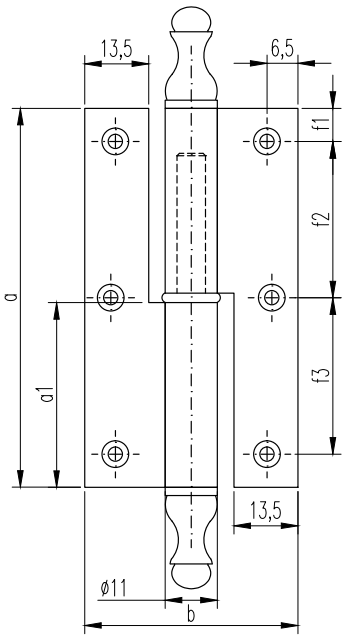

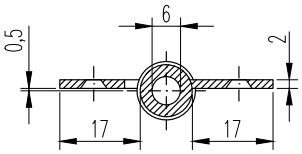

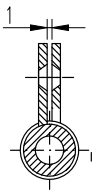

Maße in mm

Tragkraft bei zwei Bändern		15 kg	17 kg	19 kg	22 kg	25 kg
Bandlänge a		50	60	80	100	120
Rahmenlappen a1		24	29	39	49	59
aufgeschlagene Breite b		45	45	45	45	45
Rollen-Ø		11	11	11	11	11
Stift-Ø		6	6	6	6	6
Lappenbreite ab Rollen		17	17	17	17	17
Stegbreite		13,5	13,5	13,5	13,5	13,5
Lappenstärke s		2	2	2	2	2
Anzahl der Schraublöcher		6	6	6	6	8
Für Senkholzschrauben nach DIN 97 Ø		3	3	3	3	3
	f1	7	7	8	10	11
	f2	18	23	32	40	32
	f3	18	23	32	40	34

Artikelnummer

1151 | | | | |

Ausführung:

11 mm Ø
gerade

Längen:

5. 50 mm
6. 60 mm
8. 80 mm
10. 100 mm
12. 120 mm

Oberflächen:

01. Messing poliert
02. Messing matt gestrahlt/gebürstet
03. vernickelt matt gestrahlt/gebürstet
04. vernickelt poliert
05. altdeutsch-antik
06. brüniert
07. zinnfarbig
08. vergoldet
09. verchromt poliert
10. verchromt matt gestrahlt/gebürstet
11. schwarz
12. weiß
13. tin 2.0
14. nickel dark poliert
15. nickel dark matt gestrahlt/gebürstet
16. kupfer

DIN Ausführung:

6. rechts
7. links

Eckenoption:

0. käntig
4. vier abger. Ecken

Messing-Möbelband

Kröpfung D 7,5
für überfalzte Türen

MASSIV
MESSING

6 mm Rollen-Ø
1,7 mm Lappenstärke

Aus Messing-Profilmaterial
· gefräst und gebohrt
· mit Stahlstift
· Zwischenring
· Schrauben optional in allen Oberflächen erhältlich

Auch in allen RAL-Farben, PVD-beschichtet und mit abgerundeten Ecken (Radius 5 mm) erhältlich, 40 mm und ab 80 mm mit Zwichenring

Verpackungseinheit: 10 Stück (Mindermengen möglich)

Eckenoption:

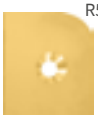

Schrauben:

Schrauben optional in allen Oberflächenfarben erhältlich

DIN 97 3Ø x 20 mm

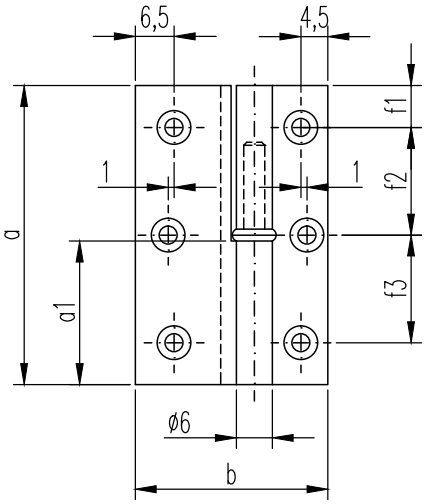

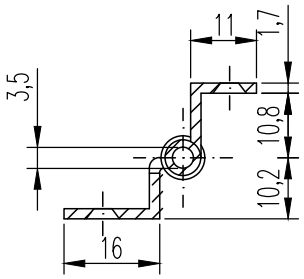

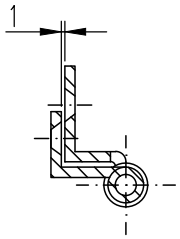

Maße in mm

Tragkraft bei zwei Bändern		4 kg	6 kg	8 kg
Bandlänge a		40	50	60
Rahmenlappen a1		19	24	29
aufgeschlagene Breite b		32,2	32,2	32,2
Rollen-Ø		6	6	6
Stift-Ø		3,5	3,5	3,5
Lappenbreite / Rahmenlappen		16	16	16
Außenschenkel für Türlappen		11	11	11
Lappenstärke s		1,7	1,7	1,7
Anzahl der Schraublöcher		4	6	6
Für Senkholzschrauben nach DIN 97 Ø		3	3	3
	f1	8	7	7
	f2	24	18	23
	f3	-	18	23

Artikelnummer

662 | | | | |

Ausführung:

6 mm Ø,
Kröpfung D7,5

Längen:

4. 40 mm
5. 50 mm
6. 60 mm

Oberflächen:

01. Messing poliert
02. Messing matt gestrahlt/gebürstet
03. vernickelt matt gestrahlt/gebürstet
04. vernickelt poliert
05. altdeutsch-antik
06. brüniert
07. zinnfarbig
08. vergoldet
09. verchromt poliert
10. verchromt matt gestrahlt/gebürstet
11. schwarz
12. weiß
13. tin 2.0
14. nickel dark poliert
15. nickel dark matt gestrahlt/gebürstet
16. kupfer

DIN Ausführung:

6. rechts
7. links

Eckenoption:

0. käntig
4. vier abger. Ecken

Messing-Stilband

Kröpfung D 7,5
für überfalzte Türen

MASSIV
MESSING

6 mm Rollen-Ø
1,7 mm Lappenstärke

Aus Messing-Profilmaterial
· gefräst und gebohrt
· mit Stahlstift
· Zwischenring
· Zierknopf ZK 19 Höhe: 14 mm
· Schrauben optional in allen Oberflächen erhältlich

Auch in allen RAL-Farben, PVD-beschichtet und mit abgerundeten Ecken (Radius 5 mm) erhältlich

Verpackungseinheit: 10 Stück (Mindermengen möglich)

Eckenoption:

Schrauben:

Schrauben optional in allen Oberflächenfarben erhältlich

DIN 97 3Ø x 20 mm

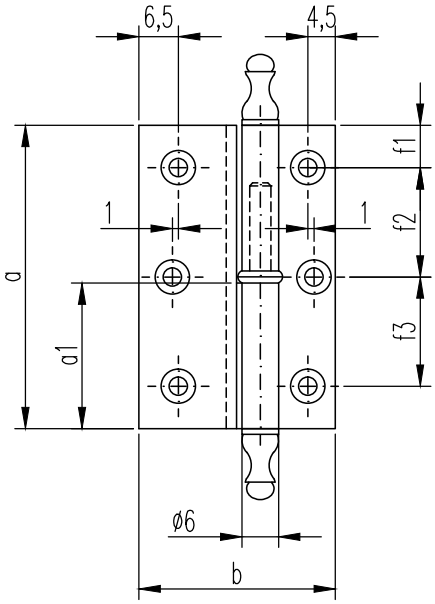

Maße in mm

Tragkraft bei zwei Bändern		4 kg	6 kg	8 kg
Bandlänge a		40	50	60
Rahmenlappen a1		19	24	29
aufgeschlagene Breite b		32,2	32,2	32,2
Rollen-Ø		6	6	6
Stift-Ø		3,5	3,5	3,5
Lappenbreite / Rahmenlappen		16	16	16
Außenschenkel für Türlappen		11	11	11
Lappenstärke s		1,7	1,7	1,7
Anzahl der Schraublöcher		4	6	6
Für Senkholzschrauben nach DIN 97 Ø		3	3	3
	f1	8	7	7
	f2	24	18	23
	f3	-	18	23

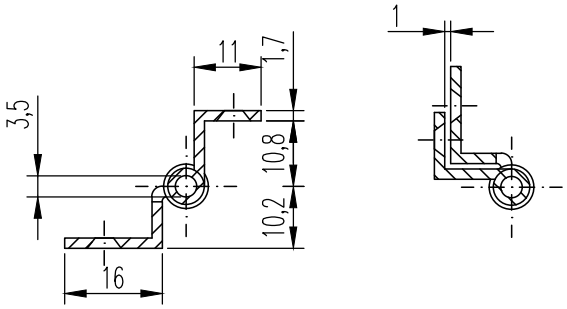

Artikelnummer

652 | | | | |

Ausführung:

6 mm Ø,
Kröpfung D7,5

Längen:

4. 40 mm
5. 50 mm
6. 60 mm

Oberflächen:

01. Messing poliert
02. Messing matt gestrahlt/gebürstet
03. vernickelt matt gestrahlt/gebürstet
04. vernickelt poliert
05. altdeutsch-antik
06. brüniert
07. zinnfarbig
08. vergoldet
09. verchromt poliert
10. verchromt matt gestrahlt/gebürstet
11. schwarz
12. weiß
13. tin 2.0
14. nickel dark poliert
15. nickel dark matt gestrahlt/gebürstet
16. kupfer

DIN Ausführung:

6. rechts
7. links

Eckenoption:

0. käntig
4. vier abger. Ecken

Messing-Möbelband

Kröpfung D 7,5
für überfalzte Türen

MASSIV ♀ MESSING

8 mm Rollen-Ø
1,7 mm Lappenstärke

Aus Messing-Profilmaterial
· gefräst und gebohrt
· mit Stahlstift
· ohne Zwischenring
· Schrauben optional in allen Oberflächen erhältlich

Auch in allen RAL-Farben, PVD-beschichtet und mit abgerundeten Ecken (Radius 5 mm) erhältlich, 40 mm und ab 80 mm mit Zwichenring

Verpackungseinheit: 10 Stück (Mindermengen möglich)

Eckenoption:

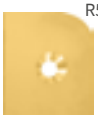

Schrauben:

Schrauben optional in allen Oberflächenfarben erhältlich

DIN 97 3Ø x 20 mm

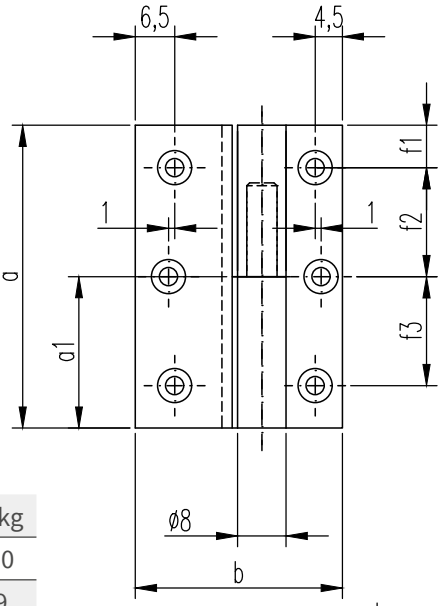

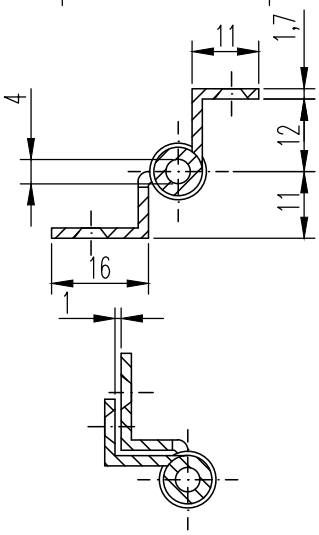

Maße in mm

Tragkraft bei zwei Bändern		10 kg	12 kg	14 kg	16 kg	18 kg	20 kg
Bandlänge a		40	50	60	80	100	120
Rahmenlappen a1		19	25	30	39	49	59
aufgeschlagene Breite b		33,3	33,3	33,3	33,3	33,3	33,3
Rollen-Ø		8	8	8	8	8	8
Stift-Ø		4,5	4,5	4,5	4,5	4,5	4,5
Lappenbreite / Rahmenlappen		15,5	15,5	15,5	15,5	15,5	15,5
Außenschenkel für Türlappen		11	11	11	11	11	11
Lappenstärke s		1,7	1,7	1,7	1,7	1,7	1,7
Anzahl der Schraublöcher		4	6	6	6	6	8
Für Senkholzschrauben nach DIN 97 Ø		3	3	3	3	3	3
	f1	8	7	7	8	10	11
	f2	24	18	23	32	40	32
	f3	-	18	23	32	40	34

Artikelnummer

862 | | | | |

Ausführung:

8 mm Ø,
Kröpfung D7,5

Längen:

4. 40 mm
5. 50 mm
6. 60 mm
8. 80 mm
10. 100 mm
12. 120 mm

Oberflächen:

01. Messing poliert
02. Messing matt gestrahlt/gebürstet
03. vernickelt matt gestrahlt/gebürstet
04. vernickelt poliert
05. altdeutsch-antik
06. brüniert
07. zinnfarbig
08. vergoldet
09. verchromt poliert
10. verchromt matt gestrahlt gebürstet
11. schwarz
12. weiß
13. tin 2.0
14. nickel dark poliert
15. nickel dark matt gestrahlt/gebürstet
16. kupfer

DIN Ausführung:

6. rechts
7. links

Eckenoption:

0. käntig
4. vier abger. Ecken

Messing-Stilband

Kröpfung D 7,5
für überfalzte Türen

MASSIV
MESSING

8 mm Rollen-Ø
1,7 mm Lappenstärke

Aus Messing-Profilmaterial
· gefräst und gebohrt
· mit Stahlstift
· Zwischenring
· Zierknopf ZK 19 Höhe: 15 mm
· Schrauben optional in allen Oberflächen erhältlich

Auch in allen RAL-Farben, PVD-beschichtet und mit abgerundeten Ecken (Radius 5 mm) erhältlich

Verpackungseinheit: 10 Stück (Mindermengen möglich)

Eckenoption:

Schrauben:

Schrauben optional in allen Oberflächenfarben erhältlich

DIN 97 3Ø x 20 mm

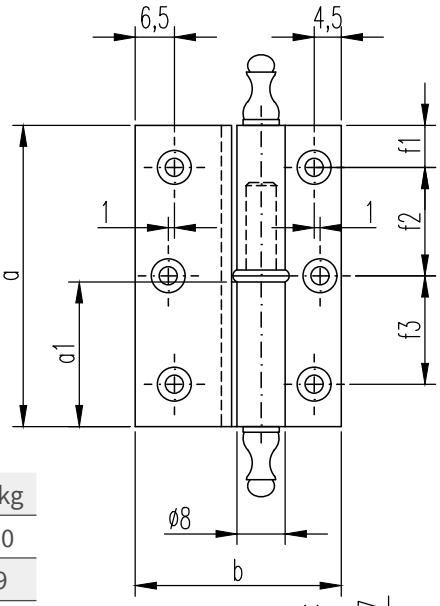

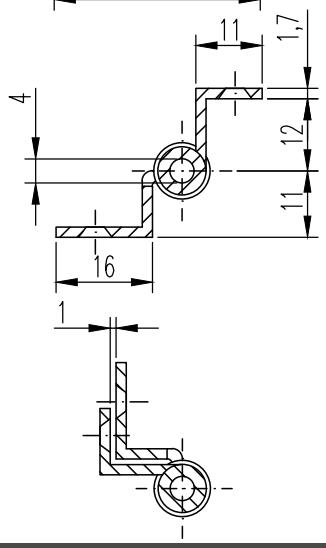

Maße in mm

Tragkraft bei zwei Bändern		10 kg	12 kg	14 kg	16 kg	18 kg	20 kg
Bandlänge a		40	50	60	80	100	120
Rahmenlappen a1		19	24	29	39	49	59
aufgeschlagene Breite b		33,3	33,3	33,3	33,3	33,3	33,3
Rollen-Ø		8	8	8	8	8	8
Stift-Ø		4,5	4,5	4,5	4,5	4,5	4,5
Lappenbreite / Rahmenlappen		15,5	15,5	15,5	15,5	15,5	15,5
Außenschenkel für Türlappen		11	11	11	11	11	11
Lappenstärke s		1,7	1,7	1,7	1,7	1,7	1,7
Anzahl der Schraublöcher		4	6	6	6	6	8
Für Senkholzschrauben nach DIN 97 Ø		3	3	3	3	3	3
	f1	8	7	7	8	10	11
	f2	24	18	23	32	40	32
	f3	-	18	23	32	40	34
	f4	-	-	-	-	-	32

Artikelnummer

852 | | | | | |

Ausführung:

8 mm Ø,
Kröpfung D7,5

Längen:

4. 40 mm
5. 50 mm
6. 60 mm
8. 80 mm
10. 100 mm
12. 120 mm

Oberflächen:

01. Messing poliert
02. Messing matt gestrahlt/gebürstet
03. vernickelt matt gestrahlt/gebürstet
04. vernickelt poliert
05. altdeutsch-antik
06. brüniert
07. zinnfarbig
08. vergoldet
09. verchromt poliert
10. verchromt matt gestrahlt gebürstet
11. schwarz
12. weiß
13. tin 2.0
14. nickel dark poliert
15. nickel dark matt gestrahlt/gebürstet
16. kupfer

DIN Ausführung:

6. rechts
7. links

Eckenoption:

0. kantig
4. vier abger. Ecken

Messing-Möbelband

Kröpfung D 7,5
für überfalzte Türen

MASSIV ♀ MESSING

11 mm Rollen-Ø
2 mm Lappenstärke

Aus Messing-Profilmaterial
· gefräst und gebohrt
· mit Stahlstift
· Zwischenring
· Schrauben optional in allen Oberflächen erhältlich

Auch in allen RAL-Farben, PVD-beschichtet und mit abgerundeten Ecken (Radius 5 mm) erhältlich, 40 mm und ab 80 mm mit Zwichenring

Verpackungseinheit: 10 Stück (Mindermengen möglich)

Eckenoption:

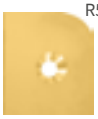

Schrauben:

Schrauben optional in allen Oberflächenfarben erhältlich

DIN 97 3Ø x 20 mm

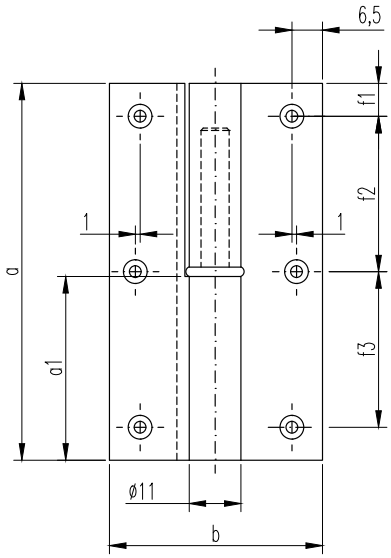

Maße in mm

Tragkraft bei zwei Bändern		15 kg	17 kg	19 kg	22 kg	25 kg
Bandlänge a		50	60	80	100	120
Rahmenlappen a1		24	29	39	49	59
aufgeschlagene Breite b		45	45	45	45	45
Rollen-Ø		11	11	11	11	11
Stift-Ø		6	6	6	6	6
Lappenbreite / Rahmenlappen		16	16	16	16	16
Außenschenkel für Türlappen		19	19	19	19	19
Lappenstärke s		2	2	2	2	2
Anzahl der Schraublöcher		6	6	6	6	8
Für Senkholzschrauben nach DIN 97 Ø		3	3	3	3	3
	f1	7	7	8	10	11
	f2	18	23	32	40	32
	f3	18	23	32	40	34
	f4	32	32	32	32	32

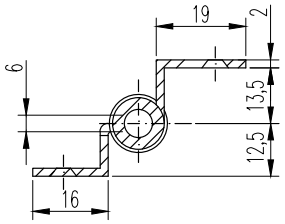

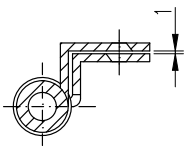

Artikelnummer

1162 | | | | | |

Ausführung:

11 mm Ø,
Kröpfung D7,5

Längen:

5. 50 mm
6. 60 mm
8. 80 mm
10. 100 mm
12. 120 mm

Oberflächen:

01. Messing poliert
02. Messing matt gestrahlt/gebürstet
03. vernickelt matt gestrahlt/gebürstet
04. vernickelt poliert
05. altdeutsch-antik
06. brüniert
07. zinnfarbig
08. vergoldet
09. verchromt poliert
10. verchromt matt gestrahlt/gebürstet
11. schwarz
12. weiß
13. tin 2.0
14. nickel dark poliert
15. nickel dark matt gestrahlt/gebürstet
16. kupfer

DIN Ausführung:

6. rechts
7. links

Eckenoption:

0. käntig
4. vier abger. Ecken

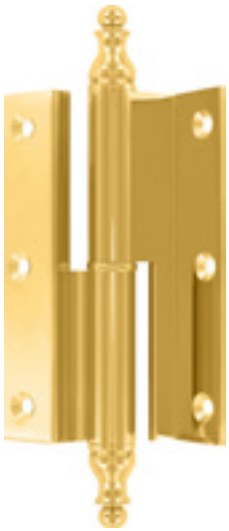

Messing-Stilband

Kröpfung D 7,5
für überfalzte Türen

MASSIV
MESSING

11 mm Rollen-Ø
2 mm Lappenstärke

Aus Messing-Profilmaterial
· gefräst und gebohrt
· mit Stahlstift
· Zwischenring
· Zierknopf ZK 19 Höhe: 20 mm
· Schrauben optional in allen Oberflächen erhältlich

Auch in allen RAL-Farben, PVD-beschichtet und mit abgerundeten Ecken (Radius 5 mm) erhältlich

Verpackungseinheit: 10 Stück (Mindermengen möglich)

Eckenoption:

Schrauben:

Schrauben optional in allen Oberflächenfarben erhältlich

DIN 97 3Ø x 20 mm

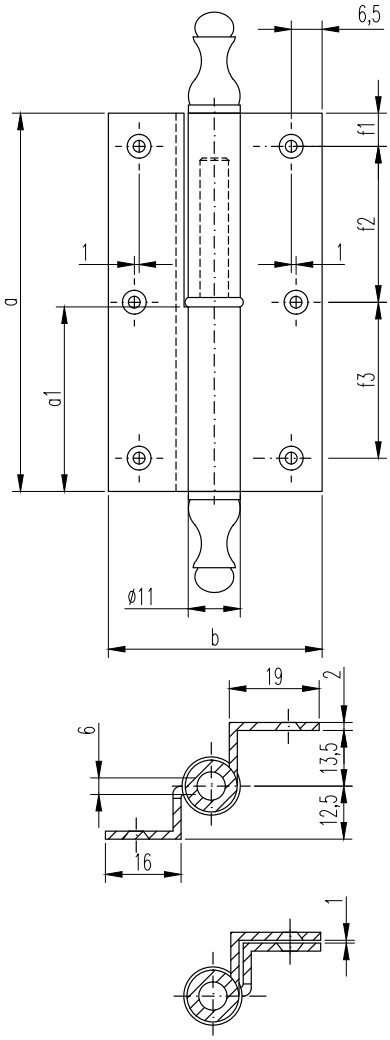

Maße in mm

Tragkraft bei zwei Bändern		15 kg	17 kg	19 kg	22 kg	25 kg
Bandlänge a		50	60	80	100	120
Rahmenlappen a1		24	29	39	49	59
aufgeschlagene Breite b		45	45	45	45	45
Rollen-Ø		11	11	11	11	11
Stift-Ø		6	6	6	6	6
Lappenbreite / Rahmenlappen		16	16	16	16	16
Außenschenkel für Türlappen		19	19	19	19	19
Lappenstärke s		2	2	2	2	2
Anzahl der Schraublöcher		6	6	6	6	8
Für Senkholzschrauben nach DIN 97 Ø		3	3	3	3	3
	f1	7	7	8	10	11
	f2	18	23	32	40	32
	f3	18	23	32	40	34
	f4	32	32	32	32	32

Artikelnummer

1152

Ausführung:

11 mm Ø,
Kröpfung D7,5

Längen:

5. 50 mm
6. 60 mm
8. 80 mm
10. 100 mm
12. 120 mm

Oberflächen:

01. Messing poliert
02. Messing matt gestrahlt/gebürstet
03. vernickelt matt gestrahlt/gebürstet
04. vernickelt poliert
05. altdeutsch-antik
06. brüniert
07. zinnfarbig
08. vergoldet
09. verchromt poliert
10. verchromt matt gestrahlt/gebürstet
11. schwarz
12. weiß
13. tin 2.0
14. nickel dark poliert
15. nickel dark matt gestrahlt/gebürstet
16. kupfer

DIN Ausführung:

6. rechts
7. links

Eckenoption:

0. käntig
4. vier abger. Ecken

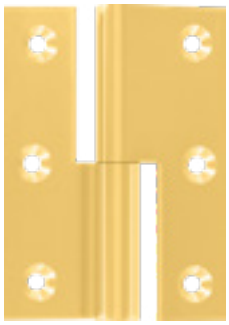

Messing-Möbelband

Kröpfung B / C
für stumpf zurückliegende Türen

MASSIV ♀ MESSING

8 mm Rollen-Ø
1,7 mm Lappenstärke

Aus Messing-Profilmaterial
· gefräst und gebohrt
· mit Stahlstift
· ohne Zwischenring
· Schrauben optional in allen Oberflächen erhältlich

Auch in allen RAL-Farben, PVD-beschichtet und mit abgerundeten Ecken (Radius 5 mm) erhältlich, 40 mm und ab 80 mm mit Zwichenring

Verpackungseinheit: 10 Stück (Mindermengen möglich)

Eckenoption:

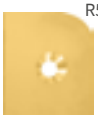

Schrauben:

Schrauben optional in allen Oberflächenfarben erhältlich

DIN 97 3Ø x 20 mm

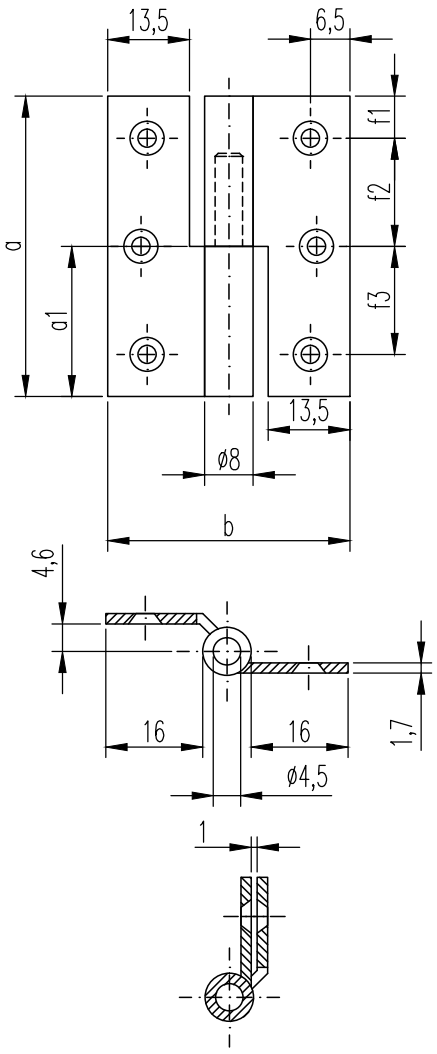

Maße in mm

Tragkraft bei zwei Bändern		10 kg	12 kg	14 kg	16 kg	18 kg	20 kg
Bandlänge a		40	50	60	80	100	120
Rahmenlappen a1		19	25	30	39	49	59
aufgeschlagene Breite b		40	40	40	40	40	40
Rollen-Ø		8	8	8	8	8	8
Stift-Ø		4,5	4,5	4,5	4,5	4,5	4,5
Lappenbreite / Rahmenlappen		16	16	16	16	16	16
Stegbreite		13,5	13,5	13,5	13,5	13,5	13,5
Lappenstärke s		1,7	1,7	1,7	1,7	1,7	1,7
Anzahl der Schraublöcher		4	6	6	6	6	8
Für Senkholzschrauben nach DIN 97 Ø		3	3	3	3	3	3
	f1	8	7	7	8	10	11
	f2	24	18	23	32	40	32
	f3	-	18	23	32	40	34

Artikelnummer

863 | | | | |

Ausführung:

8 mm Ø, Kröpfung B

Längen:

4. 40 mm
5. 50 mm
6. 60 mm
8. 80 mm
10. 100 mm
12. 120 mm

Oberflächen:

01. Messing poliert
02. Messing matt gestrahlt/gebürstet
03. vernickelt matt gestrahlt/gebürstet
04. vernickelt poliert
05. altdeutsch-antik
06. brüniert
07. zinnfarbig
08. vergoldet
09. verchromt poliert
10. verchromt matt gestrahlt/gebürstet
11. schwarz
12. weiß
13. tin 2.0
14. nickel dark poliert
15. nickel dark matt gestrahlt/gebürstet
16. kupfer

DIN Ausführung:

6. rechts
7. links

Eckenoption:

0. käntig
4. vier abger. Ecken

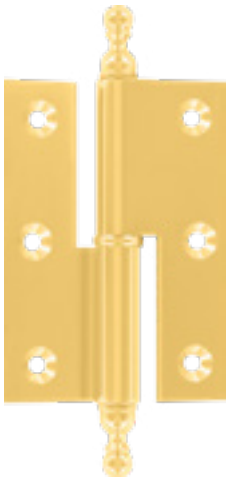

Messing-Stilband

Kröpfung B / C
für stumpf zurückliegende Türen

MASSIV ♀ MESSING

8 mm Rollen-Ø
1,7 mm Lappenstärke

Aus Messing-Profilmaterial
· gefräst und gebohrt
· mit Stahlstift
· Zwischenring
· Zierknopf ZK 19 Höhe: 15 mm
· Schrauben optional in allen Oberflächen erhältlich

Auch in allen RAL-Farben, PVD-beschichtet und mit abgerundeten Ecken (Radius 5 mm) erhältlich

Verpackungseinheit: 10 Stück (Mindermengen möglich)

Eckenoption:

Schrauben:

Schrauben optional in allen Oberflächenfarben erhältlich

DIN 97 3Ø x 20 mm

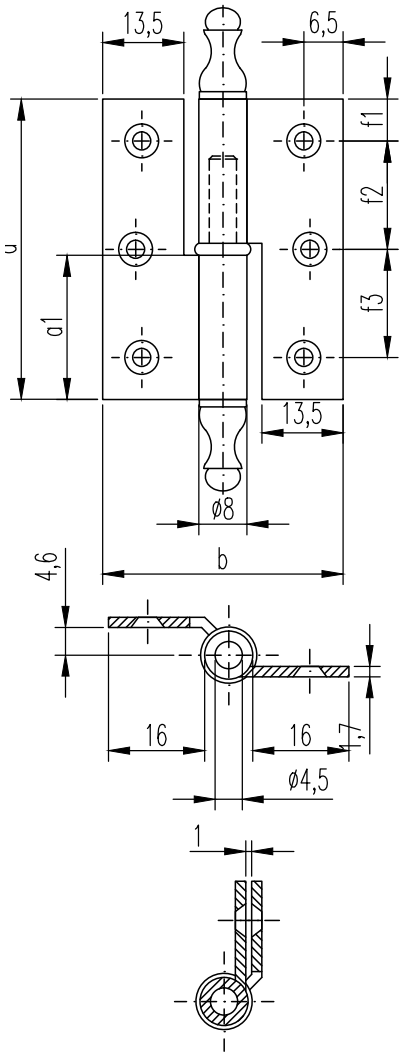

Maße in mm

Tragkraft bei zwei Bändern		10 kg	12 kg	14 kg	16 kg	18 kg	20 kg
Bandlänge a		40	50	60	80	100	120
Rahmenlappen a1		19	24	29	39	49	59
aufgeschlagene Breite b		40	40	40	40	40	40
Rollen-Ø		8	8	8	8	8	8
Stift-Ø		4,5	4,5	4,5	4,5	4,5	4,5
Lappenbreite / Rahmenlappen		16	16	16	16	16	16
Stegbreite		13,5	13,5	13,5	13,5	13,5	13,5
Lappenstärke s		1,7	1,7	1,7	1,7	1,7	1,7
Anzahl der Schraublöcher		4	6	6	6	6	8
Für Senkholzschrauben nach DIN 97 Ø		3	3	3	3	3	3
	f1	8	7	7	8	10	11
	f2	24	18	23	32	40	32
	f3	-	18	23	32	40	34

Artikelnummer

853 | | | | |

Ausführung:

8 mm Ø, Kröpfung B

Längen:

4. 40 mm
5. 50 mm
6. 60 mm
8. 80 mm
10. 100 mm
12. 120 mm

Oberflächen:

01. Messing poliert
02. Messing matt gestrahlt/gebürstet
03. vernickelt matt gestrahlt/gebürstet
04. vernickelt poliert
05. altdeutsch-antik
06. brüniert
07. zinnfarbig
08. vergoldet
09. verchromt poliert
10. verchromt matt gestrahlt/gebürstet
11. schwarz
12. weiß
13. tin 2.0
14. nickel dark poliert
15. nickel dark matt gestrahlt/gebürstet
16. kupfer

DIN Ausführung:

6. rechts
7. links

Eckenoption:

0. käntig
4. vier abger. Ecken

Messing-Winkelband

Kröpfung L
für stumpf vorliegende Türen

MASSIV MESSING

8 mm Rollen-Ø
2 mm Lappenstärke

Aus Messing-Profilmaterial
· gefräst und gebohrt
· mit Stahlstift
· zylindrisch
· Schrauben optional in allen Oberflächen erhältlich

Verpackungseinheit: 10 Stück
Mindermengen möglich

Schrauben:

Schrauben optional in allen Oberflächenfarben erhältlich

DIN 97 3Ø x 20 mm

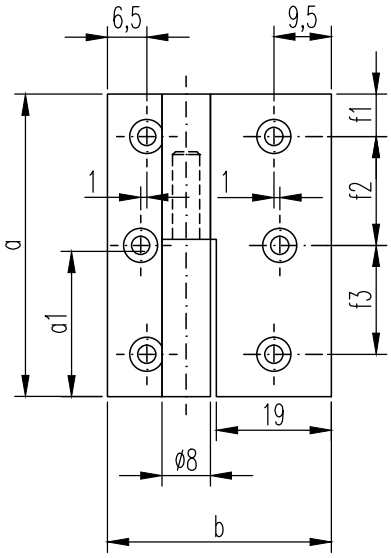

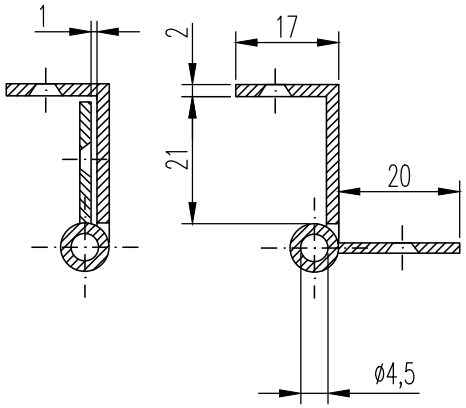

Maße in mm

Tragkraft bei zwei Bändern		12 kg	14 kg	16 kg	18 kg
Bandlänge a		50	60	80	100
Rahmenlappen a1		25	30	40	50
aufgeschlagene Breite b		37	37	37	37
Rollen-Ø		8	8	8	8
Stift-Ø		4,5	4,5	4,5	4,5
Lappenbreite ab Rolle		17	17	17	17
Stegbreite		20	20	20	20
Lappenstärke s		2	2	2	2
Anzahl der Schraublöcher		6	6	6	6
Für Senkholzschrauben nach DIN 97 Ø		3	3	3	3
	f1	7	7	8	10
	f2	18	23	32	40
	f3	18	23	32	40

Artikelnummer

87

Ausführung:

8 mm Ø,
Kröpfung L

Längen:

5. 50 mm
6. 60 mm
8. 80 mm
10. 100 mm

Oberflächen:

01. Messing poliert
02. Messing matt gestrahlt/gebürstet
03. vernickelt matt gestrahlt/gebürstet
04. vernickelt poliert
06. brüniert
11. schwarz
13. tin 2.0

andere Oberflächen
auf Anfrage

DIN Ausführung:

6. rechts
7. links

Nähtisch-Scharnier

MASSIV
MESSING

Aus Messing-Profilmaterial
· gefräst und gebohrt
· mit zwei festen Stahlstiften und einem Doppelgelenk
· mit halbkreisförmigen abgerundeten Lappen
· zum maschinellen Einlassen
· Schrauben optional in allen Oberflächen erhältlich

Verpackungseinheit: 10 Stück
Mindermengen möglich

Schrauben:
Schrauben optional in allen Oberflächenfarben erhältlich

DIN 97 3Ø x 20 mm

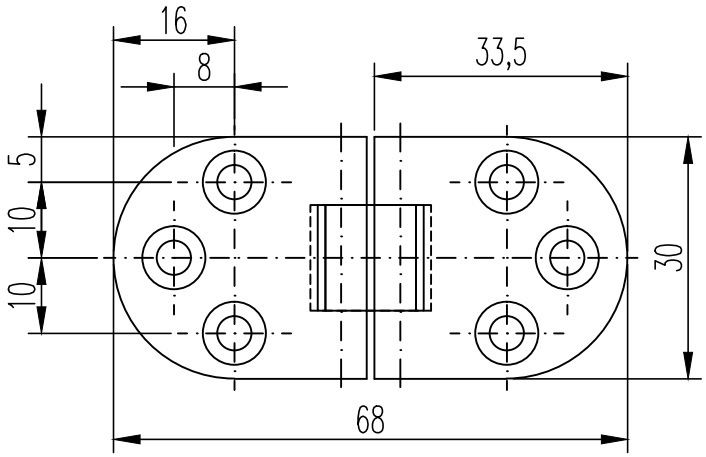

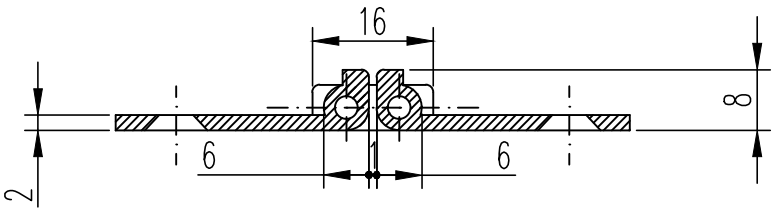

Artikelnummer

68 | | |

Ausführung:
Nähtisch-Scharnier

Oberflächen:
01. Messing poliert
04. vernickelt poliert
09. verchromt poliert

andere Oberflächen auf Anfrage

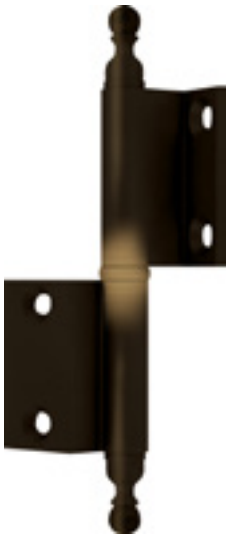

Messing-Lappenband

Kröpfung DI zum Aufschrauben
für überfälzte Möbeltüren

MASSIV
MESSING

8 mm Rollen-Ø

Aus Messing-Profilmaterial
· gefräst und gebohrt
· mit Stahlstift
· Zwischenring
· Zierknopf ZK 19 Höhe: 15 mm
· Schrauben optional in allen Oberflächen erhältlich

Verpackungseinheit: 10 Stück
Mindermengen möglich

Schrauben:

Schrauben optional in allen Oberflächenfarben erhältlich

DIN 97 3Ø x 20 mm

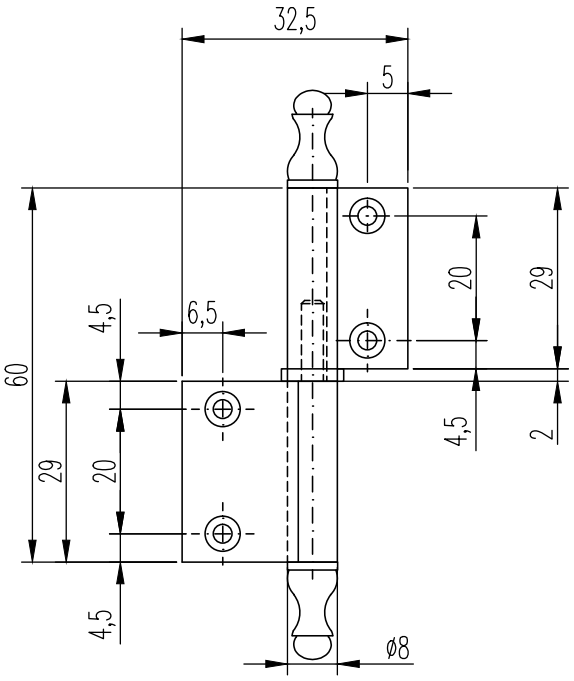

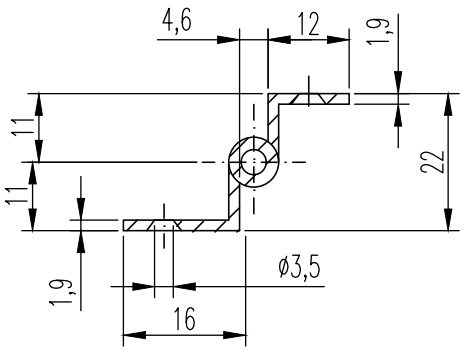

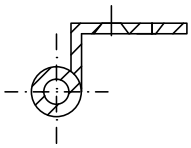

Artikelnummer

540 | | | |

Ausführung:
8 mm Ø

Längen:
6. 60 mm, 12 kg Tragkraft
8. 80 mm, 14 kg Tragkraft

Oberflächen:
01. Messing poliert
02. Messing matt gebürstet
05. altdeutsch-antik

andere Oberflächen
auf Anfrage

DIN Ausführung:
6. rechts
7. links

Tür- und Klappenscharniere

zum Aufschrauben für stumpf eingeschlagene Türen oder Klappen und für gekröpfte Türen oder Klappen

MASSIV MESSING

8 mm Rollen-Ø

Aus Messing-Profilmaterial
· gefräst und gebohrt
· Zwischenringe möglich
· Schrauben optional in allen Oberflächen erhältlich

Verpackungseinheit: 10 Stück
Mindermengen möglich

Schrauben:

Schrauben optional in allen Oberflächenfarben erhältlich

DIN 97 3Ø x 20 mm

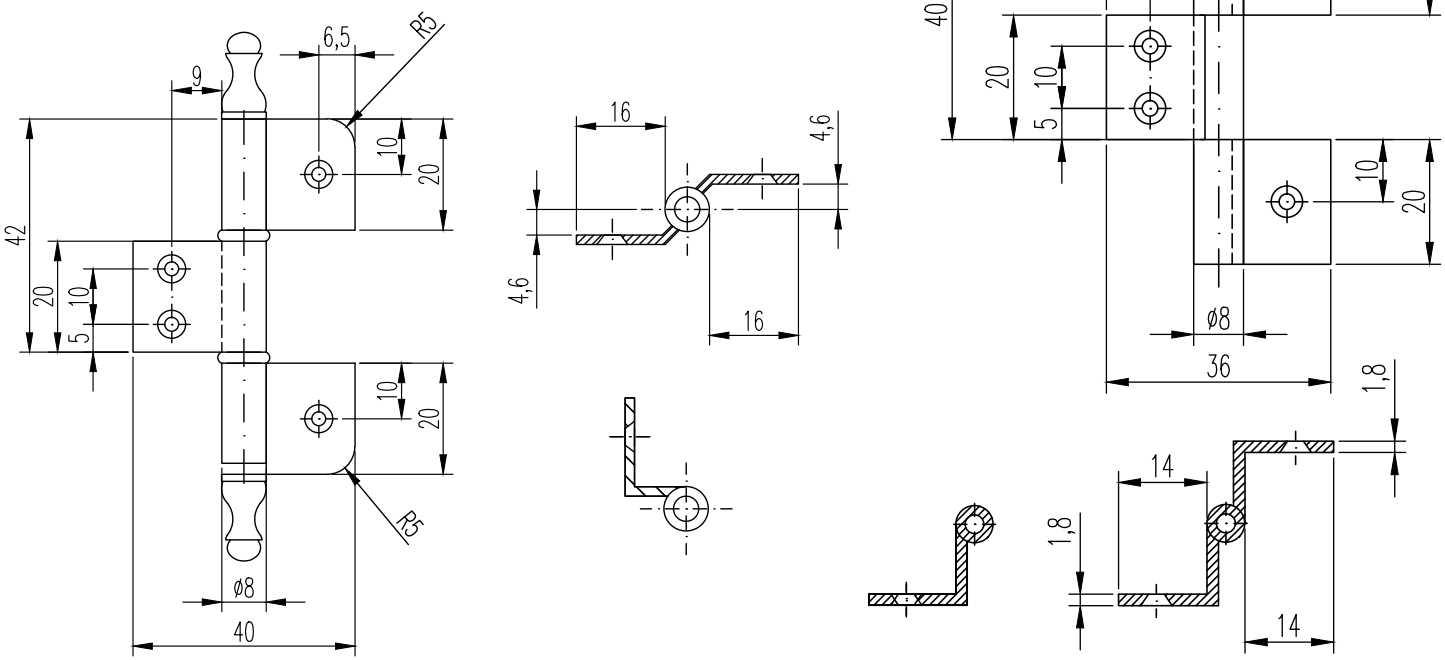

Artikelnummer

Ausführung:

7. 8 mm Ø, Kröpfung B
8. 8 mm Ø, gekröpft

Längen:

6. 60 mm, 12 kg Tragkraft

Oberflächen:

01. Messing poliert
02. Messing matt gestrahlt/gebürstet
03. vernickelt matt gestrahlt/gebürstet
04. vernickelt poliert

andere Oberflächen auf Anfrage

Messing-Fitschenband
für überfalzte Türen

MASSIV
MESSING

8 mm und 10 mm Rollen-Ø
Lappen versetzt

Aus Messing-Profilmaterial
· gefräst und gebohrt
· mit Stahlstift
· gelocht oder ungelocht
· Zwischenring und Zierknopf ZK 19 oder zylindrisch
· Schrauben optional in allen Oberflächen erhältlich

Mögliche Zierknöpfe
Nr. 1 | 3

Verpackungseinheit: 10 Stück
Mindermengen möglich

Zierknöpfe:

1. zylindrisch

3. ZK 19
8 mm Ø h: 15 mm
10 mm Ø h: 20 mm

Artikelnummer

30 | | | | | |

Ausführung:	Längen:	Oberflächen:	Zierknöpfe:	DIN Ausführung:
8 mm Ø	**80.** 80 mm, 8 kg Tragkraft **10.** 100 mm, 10 kg Tragkraft **12.** 120 mm, 12 kg Tragkraft	**00.** roh **01.** Messing poliert **02.** Messing matt gestrahlt/gebürstet **03.** vernickelt matt gestrahlt/gebürstet **04.** vernickelt poliert **05.** altdeutsch-antik **06.** brüniert **07.** zinnfarbig **08.** vergoldet **09.** verchromt poliert **10.** verchromt matt gestrahlt/gebürstet	**1.** zylindrisch **3.** ZK 19	**6.** rechts **7.** links

Artikelnummer

60 | | | | | |

Ausführung:	Längen:	Oberflächen:	Zierknöpfe:	DIN Ausführung:
10 mm Ø	**80.** 80 mm, 10 kg Tragkraft **10.** 100 mm, 12 kg Tragkraft **12.** 120 mm, 14 kg Tragkraft	**00.** roh **01.** Messing poliert **02.** Messing matt gestrahlt/gebürstet **03.** vernickelt matt gestrahlt/gebürstet **04.** vernickelt poliert **05.** altdeutsch-antik **06.** brüniert **07.** zinnfarbig **08.** vergoldet **09.** verchromt poliert **10.** verchromt matt gestrahlt/gebürstet	**1.** zylindrisch **3.** ZK 19	**6.** rechts **7.** links

Bohrbild zur einfacheren Montage nicht zwingend vorgegeben.

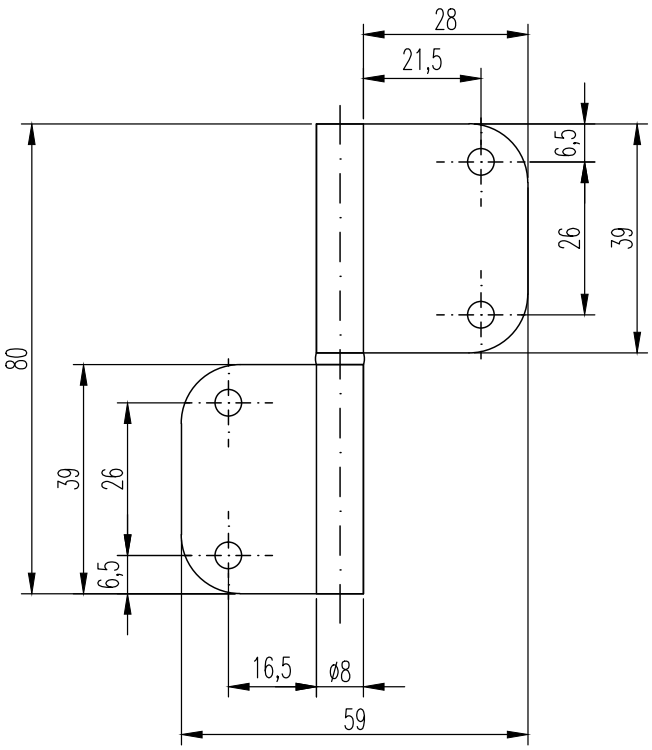

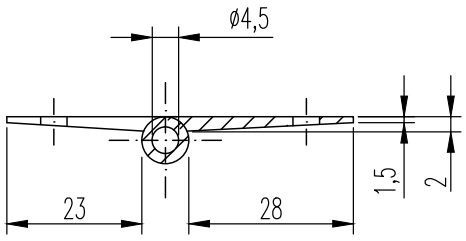

Bohrbild zur einfacheren Montage nicht zwingend vorgegeben.

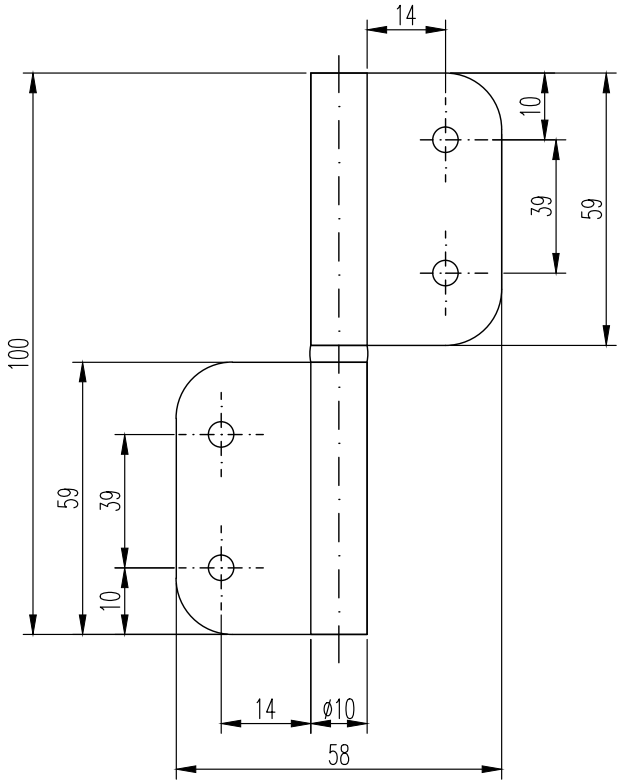

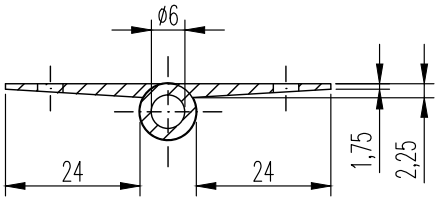

Messing-Fensterbänder Nr. 040
für überfalzte Türen

MASSIV ♀ MESSING

Lappenbreite Ab Rolle:
Rahmenlappen 24 mm
Türlappen 29 mm

Aus Messing-Profilmaterial
· gefräst und gebohrt
· mit Stahlstift
· mit versetzten Lappen
· mit Messing Zwischenring
· gelocht und ungelocht

· Schrauben optional in allen Oberflächen erhältlich

Mögliche Zierknöpfe
Nr. 1 | 2 | 6 | 9

Verpackungseinheit: 10 Stück
Mindermengen möglich

Zierknöpfe:

1. zylindrisch

2. ZK 9a
h: 8 mm

6. ZK W
h: 36 mm

9. ZK D
h: 12 mm

Artikelnummer

40				
Ausführung:	**Längen:**	**Oberflächen:**	**Zierknöpfe:**	**DIN Ausführung:**
12 mm Ø	**8.** 80 mm, 15 kg Tragkraft **1.** 100 mm, 18 kg Tragkraft **12.** 120 mm, 22 kg Tragkraft **14.** 140 mm, 25 kg Tragkraft	**00.** roh **01.** Messing poliert **02.** Messing matt gestrahlt/gebürstet **03.** vernickelt matt gestrahlt/gebürstet **04.** vernickelt poliert **05.** altdeutsch-antik **06.** brüniert **07.** zinnfarbig **08.** vergoldet **09.** verchromt poliert **10.** verchromt matt gestrahlt/gebürstet	**1.** zylindrisch **2.** ZK 9a **6.** ZK B **9.** ZK D	**6.** rechts **7.** links

Bohrbild zur einfacheren Montage nicht zwingend vorgegeben.

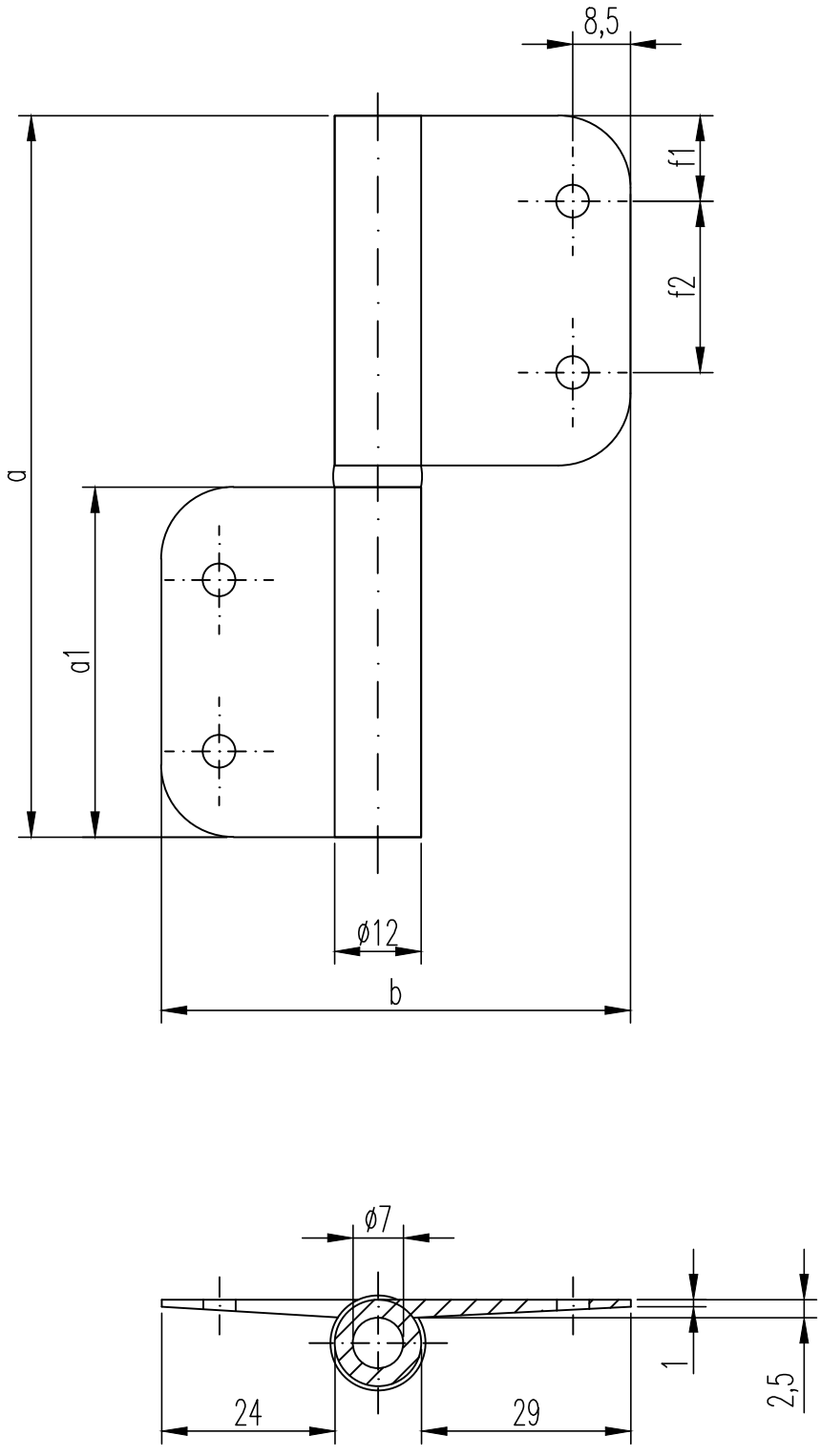

Messing-Fitschen für überfalzte Türen Nr. 050

MASSIV MESSING

14 mm Rollen-Ø
mit 2 versetzten Lappen

Lappenbreite Ab Rolle:
Rahmenlappen 38 mm
Türlappen 38 mm

Aus Messing-Profilmaterial
· gefräst und gebohrt
· mit Stahlstift
· mit Zwischenring

· Schrauben optional in allen Oberflächen erhältlich

Mögliche Zierknöpfe
Nr. 1 | 3 | 4

Verpackungseinheit: 10 Stück
Mindermengen möglich

Zierknöpfe:

1. zylindrisch

3. ZK 19
h: 31 mm

4. ZK 9
h: 5 mm

Artikelnummer

50				
Ausführung:	Längen:	Oberflächen:	Zierknöpfe:	DIN Ausführung:
14 mm Ø	**10.** 100 mm, 20 kg Tragkraft **12.** 120 mm, 30 kg Tragkraft **14.** 140 mm, 40 kg Tragkraft **16.** 160 mm, 50 kg Tragkraft	**00.** roh **01.** Messing poliert **02.** Messing matt gestrahlt/gebürstet **03.** vernickelt matt gestrahlt/gebürstet **04.** vernickelt poliert **05.** altdeutsch-antik **06.** brüniert **07.** zinnfarbig **08.** vergoldet **09.** verchromt poliert **10.** verchromt matt gestrahlt/gebürstet	**1.** zylindrisch **2.** ZK 9a **3.** ZK 19 **4.** ZK 9 **6.** ZK B **8.** ZK E	**6.** rechts **7.** links

Bohrbild zur einfacheren Montage nicht zwingend vorgegeben.

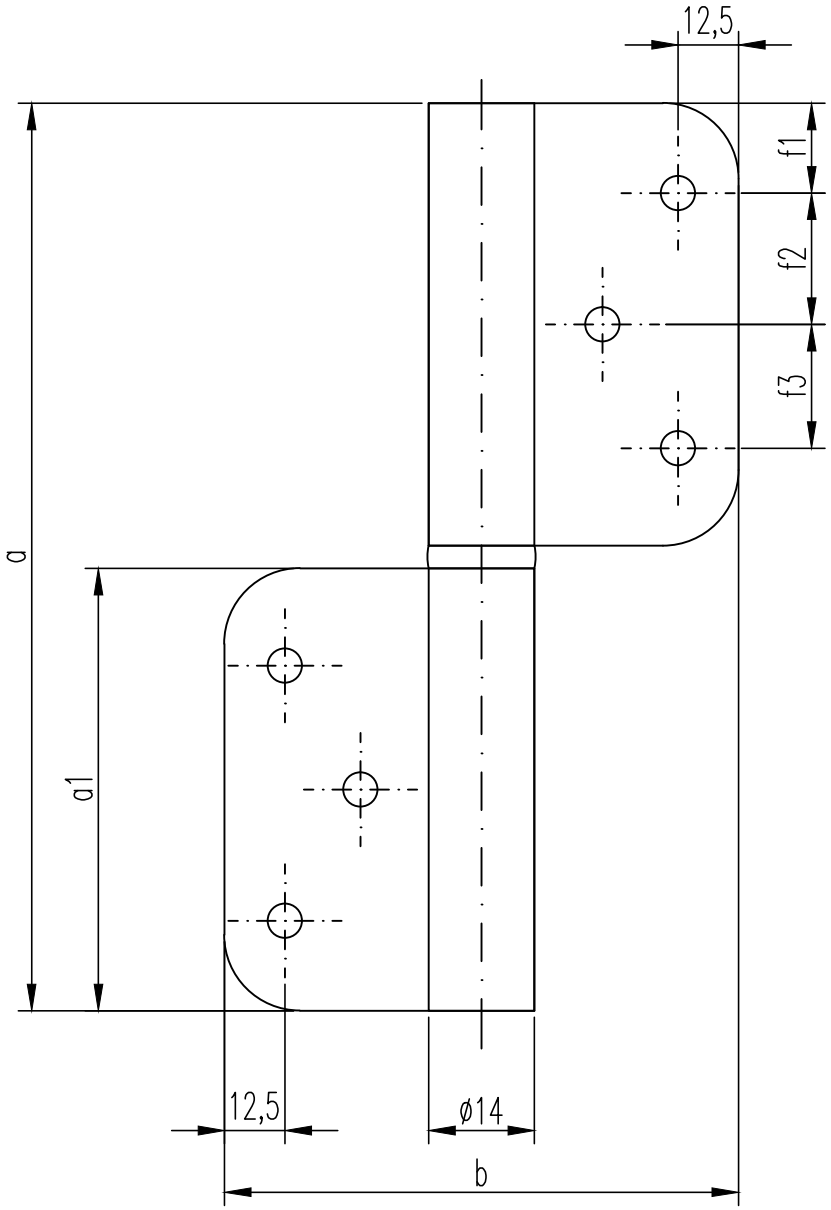

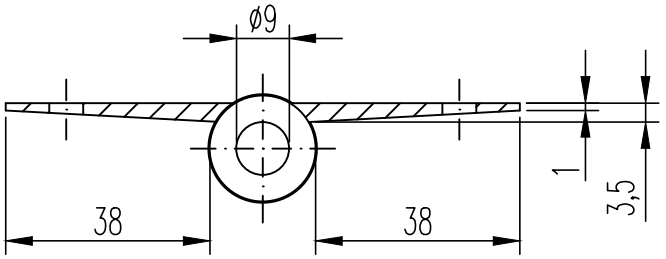

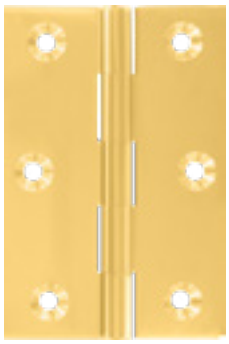

Massive Messingscharniere Nr. 507-100

MASSIV MESSING

Aus Messing-Profilmaterial
· gefräst und gebohrt
· mit festem Messingstift oder Edelstahlstift

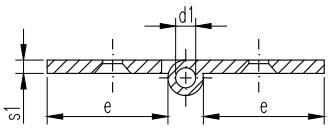

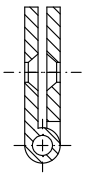

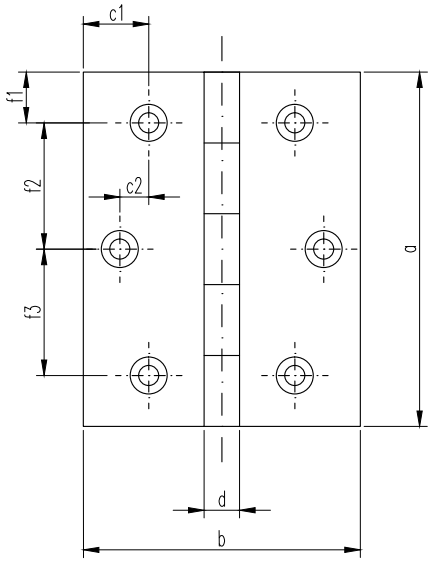

Artikelnummer

3 | | |

Längen:

0.	20 x 16	mm
1.	20 x 20	mm
3.	30 x 20	mm
4.	40 x 20	mm
5.	30 x 30	mm
6.	40 x 30	mm
7.	50 x 30	mm
24.	40 x 35	mm
26.	60 x 35	mm
8.	40 x 40	mm
9.	50 x 40	mm
10.	60 x 40	mm
35.	70 x 40	mm
11.	50 x 50	mm
12.	60 x 50	mm
22.	70 x 50	mm
13.	80 x 50	mm
21.	50 x 60	mm
27.	60 x 60	mm
28.	70 x 60	mm
14.	80 x 60	mm
37.	100 x 60	mm
30.	60 x 80	mm
16.	80 x 80	mm
41.	90 x 80	mm
18.	100 x 80	mm
52.	90 x 90	mm
20.	40 x 100	mm
32.	50 x 100	mm
33.	80 x 100	mm
15.	100 x 100	mm

Oberflächen:

1. geschlichtet Messing
3. poliert Messing
5. poliert vernickelt
6. matt vernickelt
7. poliert verchromt
8. matt verchomt
9. brüniert

andere Oberflächen auf Anfrage

Maße in mm

a xb	d	d1	c1	c2	e	f1	f2	f3	f4	s1	Anzahl Schraublöcher	für Senkholzschrauben
20x16	4	2	3,5	-	8	4	12	-	-	1,5	4	2,5
20x20	4	2	3,5	-	8	4	12	-	-	1,5	4	2,5
30x20	4	2	3,5	-	8	7	16	-	-	1,5	4	2,5
40x20	5	2	3,5	-	8	8	24	-	-	2	4	2,5
30x30	5	3	6	-	13	7	16	-	-	2	4	2,5
40x30	5	3	6	-	13	8	24	-	-	2	4	2,5
50x30	5	3	6	2	13	9	16	16	-	2	6	2,5
40x35	5	3	8,5	-	15	8	24	-	-	2	4	3
60x35	5	3	8,5	2,5	15	6	24	24	-	2	6	3
40x40	5,5	3	8,5	-	17,25	8	24	-	-	2	4	3
50x40	5,5	3	8,5	2,5	17,25	9	16	16	-	2	6	3
60x40	5,5	3	8,5	2,5	17,25	6	24	24	-	2	6	3
70x40	5,5	3	8,5	-	-	-	-	-	-	2	6	3
50x50	6,5	3,5	13	-	22,5	9	16	16	-	2,5	6	3
60x50	6,5	3,5	13	7,5	22,5	6	24	24	-	2,5	6	3
70x50	6,5	3,5	13	7,5	22,5	10	25	25	-	2,5	6	3
80x50	6,5	3,5	13	7,5	22,5	8	32	32	-	2,5	6	3
50x60	7	4	16	-	27	9	16	16	-	3	6	3
60x60	7	4	16	10	27	6	24	24	-	3	6	3
70x60	7	4	13,5	10	27	10	25	25	-	3	6	3
80x60	7	4	16	10	27	8	32	32	-	3	6	3
100x60	7	4	16	10	27	-	-	-	-	3	8	3
60x80	8	4	26,5	17,5	36	10	20	20	-	3	6	4,5
80x80	8	4	26,5	17,5	36	14,5	17	17	17	3	8	4,5
90x80	8	4	-	-	-	-	-	-	-	3	8	4,5
100x80	8	4	26,5	17,5	36	14	24	24	24	3	8	4,5
90x90	7	4	-	-	41,5	-	-	-	-	3	8	4,5
40x100	7	4	31	17,5	46	10	20	10	-	3	6	4,5
50x100	7	4	-	-	-	-	-	-	-	3	6	4,5
80x100	7	4	31	17,5	46	14,5	17	17	17	3	8	4,5
100x100	7	4	31	17,5	46	14	14	24	24	3	8	4,5

Mit anderen Schraublochgrößen auf Anfrage.

Messing-Profilaufsatzbänder

MASSIV
MESSING

33,0 mm Lappenbreite
3,0 mm Lappenstärke

Aus Messing-Profilmaterial
· mit festem Stift
· mit Zwischenring

Mögliche Zierknöpfe
Nr. 1 | 2 | 6 | 9

Messing Fensterband

12 mm Rollen-Ø
3,0 mm Lappenstärke

Aus Messing-Profilmaterial
· gefräst und gebohrt
· mit Messingstift
· mit Zwischenring

Mögliche Zierknöpfe
Nr. 1 | 2 | 6 | 9

Eckenoption:

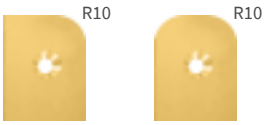

Schrauben:

Schrauben optional in allen Oberflächenfarben erhältlich

Zierknöpfe:

1. zylindrisch | **2. ZK 9a h: 8 mm** | **6. ZK W h: 36 mm** | **9. ZK D h: 12 mm**

Artikelnummer

Längen:

011. 80 mm
031. 100 mm
081. 120 mm

Oberflächen:

01. Messing poliert
02. Messing matt gestrahlt oder gebürstet

andere Oberflächen auf Anfrage

Zierknöpfe:

1. zylindrisch
2. ZK 9a
6. ZK W
9. ZK D

DIN Ausführung:

6. rechts
7. links

Eckenoption:

0. käntig
4. vier abger. Ecken
6. sechs abger. Ecken

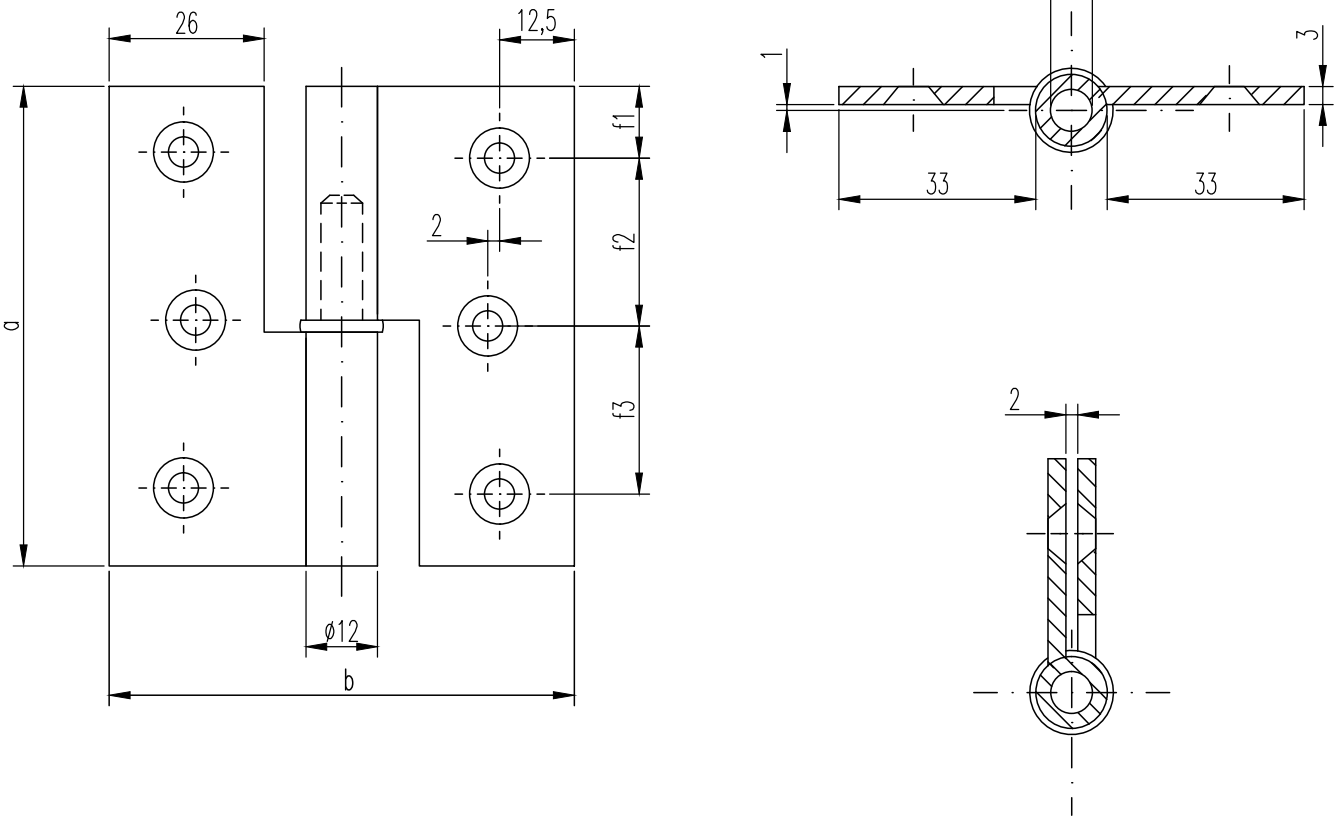

Maße in mm

Tragkraft	bei zwei Bändern		15 kg	20 kg	25 kg
Bandlänge	a		80	100	120
Rahmenlappen	a1		39	49	59
aufgeschlagene Breite	b		78	78	78
Rollen-Ø			12	12	12
Stift-Ø			7	7	7
Lappenbreite ab Rollen			33	33	33
Stegbreite			26	26	26
Lappenstärke			3	3	3
Anzahl der Schraublöcher			6	6	8
Für Senkholzschrauben nach DIN 97 Ø			4,5	4,5	4,5
		f1	12	11,5	15
		f2	28	38,5	30
		f3	28	38,5	30
		f4	-	-	30

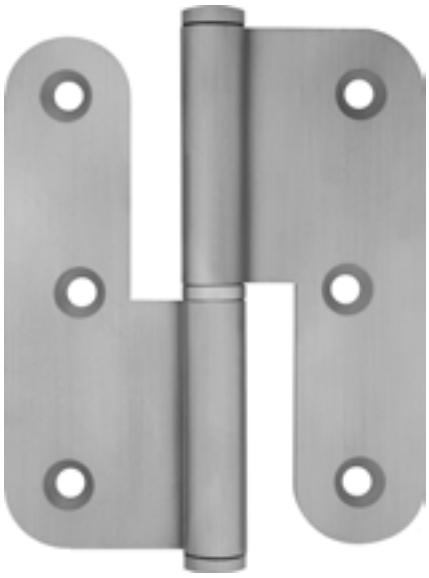

Edelstahl Rostfrei
für stumpfe Türen

12 mm Rollen-Ø
2,5 mm Lappenstärke

- gerollte Ausführung
- mit festem Stift
- mit Zwischenring
- Zwischenring und Zylinderkopf auch in V 4 A lieferbar
- Schrauben optional in allen Oberflächen erhältlich

Eckenoption:

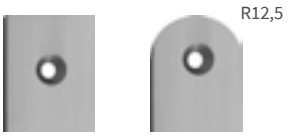

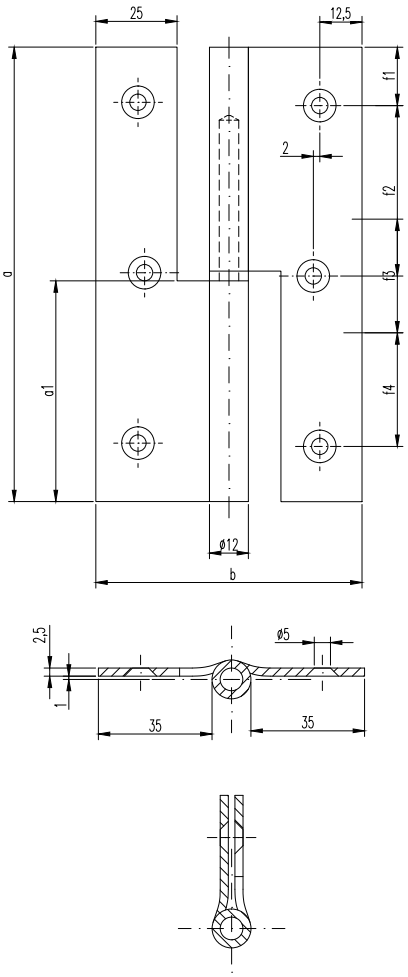

Maße in mm

Tragkraft bei zwei Bändern		30 kg	40 kg
Bandlänge a		80	100
Rahmenlappen a1		38,5	48,5
aufgeschlagene Breite b		82	82
Rollen-Ø		12	12
Stift-Ø		7	7
Lappenbreite ab Rollen		35	35
Stegbreite		25	25
Lappenstärke s		2,5	2,5
Anzahl der Schraublöcher		6	6
Für Senkholzschrauben nach DIN 97 Ø		5	5
	f1	10	12,5
	f2	30	38
	f3	30	38

Artikelnummer

12				
Ausführung:	**Längen:**	**Oberflächen:**	**DIN Ausführung:**	**Eckenoption:**
12 mm Ø **gerade**	**08.** 80 mm **10.** 100 mm	**01.** geschliffen und gebürstet **02.** gestrahlt	**6.** rechts **7.** links	**0.** käntig **6.** sechs abger. Ecken

Edelstahl Rostfrei
für stumpfe Türen

16 mm Rollen-Ø
ab 3,0 mm Lappenstärke

- gerollte Ausführung
- mit festem Stift
- mit Zwischenring und Zylinderkopf
- Zwischenring und Zylinderkopf auch in V 4 A lieferbar
- Schrauben optional in allen Oberflächen erhältlich

Eckenoption:

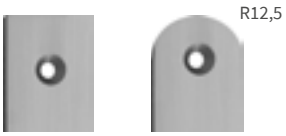

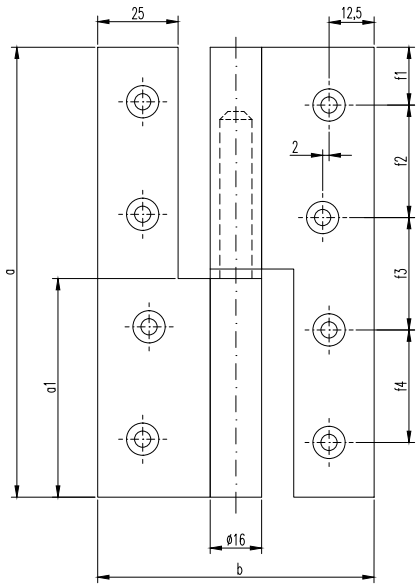

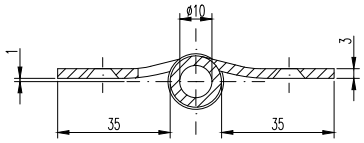

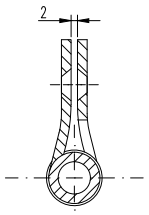

Maße in mm

Tragkraft bei zwei Bändern		50 kg	60 kg	80 kg	100 kg
Bandlänge a		100	120	140	160
Rahmenlappen a1		48,5	58,5	68,5	78,5
aufgeschlagene Breite b		86	86	86	86
Rollen-Ø		16	16	16	16
Stift-Ø		10	10	10	10
Lappenbreite ab Rollen		35	35	35	35
Stegbreite		25	25	25	25
Lappenstärke s		-	3,0	3,5	4,1
Anzahl der Schraublöcher		6	8	8	8
Für Senkholzschrauben nach DIN 97 Ø		4,5	4,5	4,5	4,5
	f1	11,5	14,5	17,5	17,5
	f2	38,5	30	35	41
	f3	38,5	30	35	43

Artikelnummer

100				
Ausführung:	**Längen:**	**Oberflächen:**	**DIN Ausführung:**	**Eckenoption:**
16 mm Ø **gerade**	**1.** 100 mm **2.** 120 mm **3.** 140 mm **4.** 160 mm	**01.** geschliffen und gebürstet **02.** gestrahlt	**6.** rechts **7.** links	**0.** kantig **6.** sechs abger. Ecken

Edelstahl Rostfrei
für überfälzte Türen

12 mm Rollen-Ø
2,5 mm Lappenstärke

· gerollte Ausführung
· mit festem Stift
· mit Zwischenring
· mit Zwischenring und Zylinderkopf
· Zwischenring und Zylinderkopf auch in V 4 A lieferbar
· Schrauben optional in allen Oberflächen erhältlich

Eckenoption:

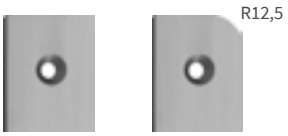

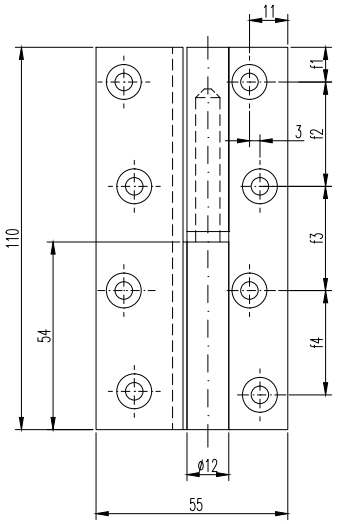

Maße in mm

Tragkraft bei zwei Bändern		40 kg
Bandlänge a		100
Rahmenlappen a1		68,5
aufgeschlagene Breite b		55
Rollen-Ø		12
Stift-Ø		7
Lappenbreite/ Rahmenlappen		23
Außenschenkel für Türlappen		21
Lappenstärke s		2,5
Für Senkholzschrauben nach DIN 97 Ø		5
	f1	10
	f2	30
	f3	30
	f4	30

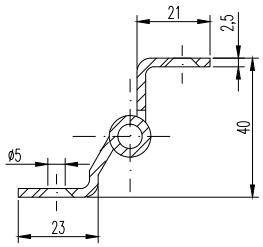

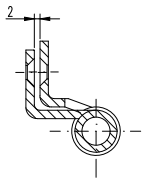

Artikelnummer

12				
Ausführung:	**Längen:**	**Oberflächen:**	**DIN Ausführung:**	**Eckenoption:**
12 mm Ø **Kröpfung D 13**	**1.** 100 mm	**01.** geschliffen und gebürstet **02.** gestrahlt	**6.** rechts **7.** links	**0.** käntig **4.** vier abger. Ecken

Edelstahl Rostfrei
für stumpfe Türen

16 mm Rollen-Ø
ab 3,0 mm Lappenstärke

· gerollte Ausführung
· mit festem Stift
· mit Zwischenring und Zylinderkopf
· Zwischenring und Zylinderkopf auch in V 4 A lieferbar
· Schrauben optional in allen Oberflächen erhältlich

Eckenoption:

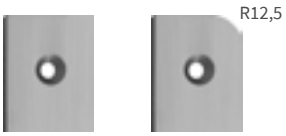

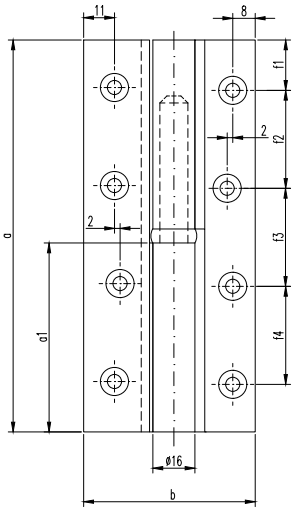

Maße in mm

Tragkraft bei zwei Bändern		50 kg	60 kg	80 kg	100 kg
Bandlänge a		100	120	140	160
Rahmenlappen a1		48,5	58,5	68,5	78,5
aufgeschlagene Breite b		59,5	59,5	59,5	59,5
Rollen-Ø		16	16	16	16
Stift-Ø		10	10	10	10
Lappenbreite / Rahmenlappen		23,5	23,5	23,5	23,5
Außenschenkel für Türlappen		21	21	21	21
Anzahl der Schraublöcher		6	8	8	8
Für Senkholzschrauben nach DIN 97 Ø		4,5	4,5	4,5	4,5
	f1	11,5	14,5	17,5	17,5
	f2	38,5	30	35	41
	f3	38,5	30	35	43
	f4	-	30	35	41

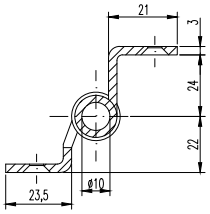

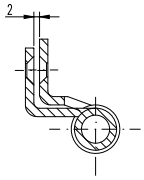

Artikelnummer

101				
Ausführung:	**Längen:**	**Oberflächen:**	**DIN Ausführung:**	**Eckenoption:**
16 mm Ø **gerade**	**1.** 100 mm **2.** 120 mm **3.** 140 mm **4.** 160 mm	**01.** geschliffen und gebürstet **02.** gestrahlt	**6.** rechts **7.** links	**0.** käntig **4.** vier abger. Ecken

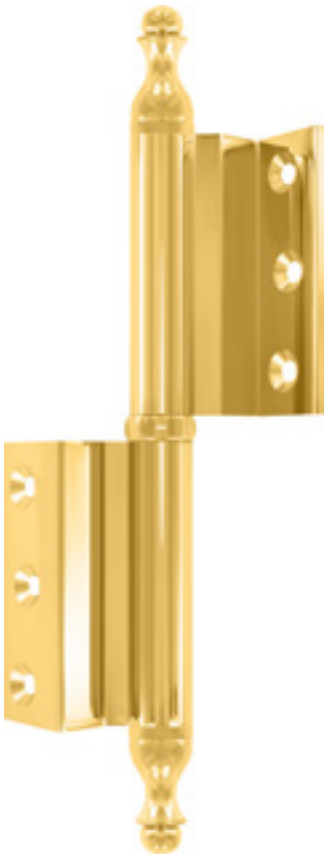

KS-Band
Messing-Profil-Aufschraubband

Kröpfung D13
für überfälzte Türen

15 mm Rollen-Ø
3 mm Lappenstärke

Aus Messing-Profilmaterial
· gefräst und gebohrt
· mit Edelstahlstift und Kugellager

Mögliche Zierknöpfe
Nr. 1 | 2 | 3 | 4 | 5 | 6 | 8 | 9

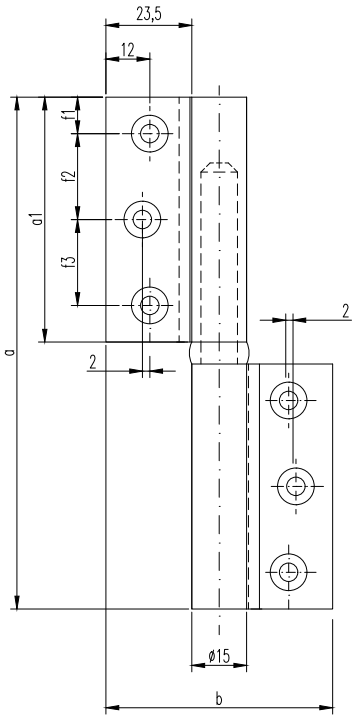

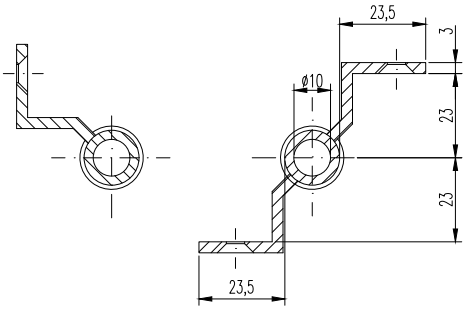

Zierknöpfe:

1. zylindrisch | 2. ZK 9a h: 11 mm | 3. ZK 19 h: 31 mm | 4. ZK 9 h: 5 mm | 5. ZK A h: 28 mm | 6. ZK B h: 37 mm | 8. ZK E h: 23 mm | 9. ZK D h: 13 mm

Artikelnummer

1	4			
Ausführung:	Längen:	Oberflächen:	Zierknöpfe:	DIN Ausführung:

Ausführung:
15 mm Ø
23,5 mm LB
3 mm LS

Längen:
4. 140 mm

Oberflächen:
01. Messing poliert
02. Messing matt gestrahlt oder gebürstet
03. vernickelt matt gestrahlt oder gebürstet
04. vernickelt poliert
05. altdeutsch-antik
06. brüniert
07. zinnfarbig
08. vergoldet
09. verchromt poliert
10. verchromt matt gestrahlt oder gebürstet
11. schwarz
12. weiß
13. tin 2.0
14. nickel dark poliert
15. nickel dark matt gestrahlt oder gebürstet
16. kupfer

Zierknöpfe:
1. zylindrisch
2. ZK 9a
3. ZK 19
4. ZK 9
5. ZK A
6. ZK B
8. ZK E
9. ZK D

DIN Ausführung:
6. rechts
7. links

Oberflächenfarben

01 | Messing poliert

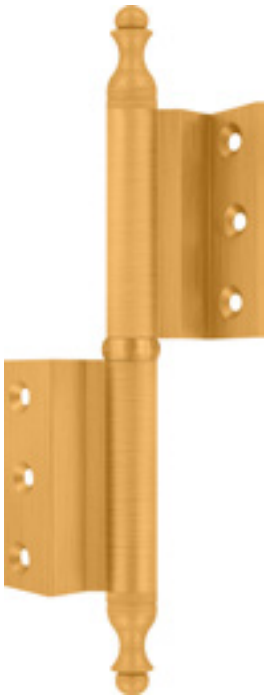

02 | Messing matt
gebürstet/gestrahlt

03 | vernickelt matt
gebürstet/gestrahlt

04 | vernickelt poliert

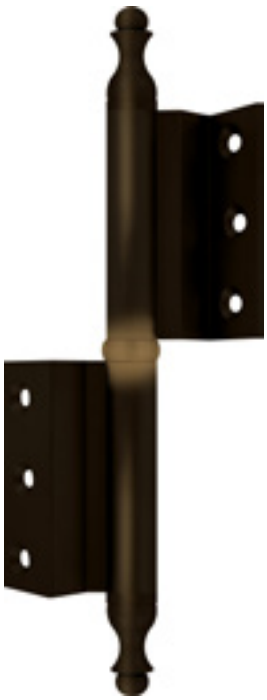

05 | altdeutsch antik

06 | brüniert

07 | zinnfarbig

08 | vergoldet

Weitere Oberflächenfarben >

Oberflächenfarben

09 | verchromt poliert

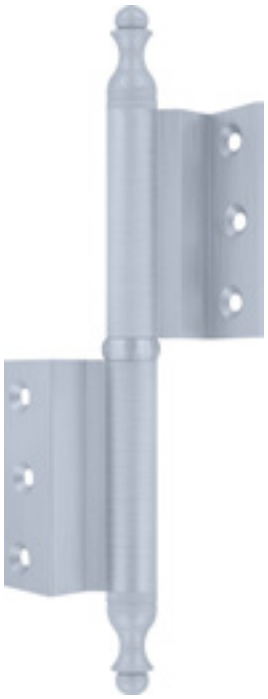

10 | verchromt matt
gebürstet/gestrahlt

11 | schwarz

12 | weiß

13 | tin 2.0

14 | nickel dark poliert

15 | nickel dark matt
gebürstet/gestrahlt

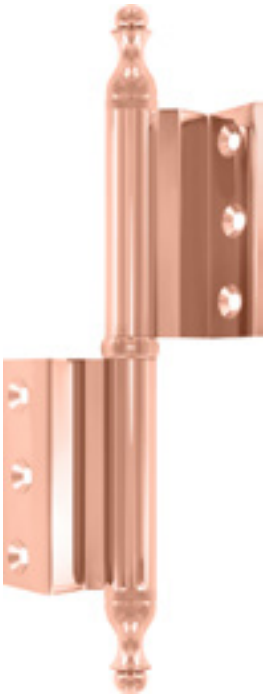

16 | kupfer

Bicolor können auch in den Farben Ihrer Drückergarnitur gefertigt werden.

nickel dark poliert
verchromt poliert

Edelstahl-Finish
verchromt poliert

tin 2.0
vernickelt poliert

nickel dark gebürstet
messing poliert

QUALITÄT
BIS INS LETZTE
DETAIL

Jedes unserer Bänder durchläuft eine strenge Prüfung bevor es an unsere Kunden herausgeht. Nur wenn die Oberfläche und der Glanz perfekt sind, werden die Scharniere sorgfältig verpackt und gehen auf den Weg zum Kunden. Diese Qualität erreichen wir nur durch beste Materialqualität, hohe Qualitätsanforderungen und unseren sehr strengen Kontrollen.

PERFEKTION
IST UNSER ANTRIEB

In 24 Arbeitsschritten werden bei uns aus Messingprofil-Material edelste Bänder hergestellt. Wir legen dabei sehr viel Wert auf Handarbeit, um bei jedem Schritt die höchst mögliche Qualität zu erreichen. Nur so lassen sich einwandfreie Oberflächen herstellen.
Qualität made in Germany.

100 PROZENT
MADE IN
GERMANY

EDEL & EXKLUSIV

Eine besondere Tür und ein besonderes Haus verdienen ein ebenso besonderes Tür-Band. So veredeln wir Ihr Band nach Ihren Wünschen. Egal ob vergoldet oder in Ihrer ganz eigenen Farbe.
Zusammen mit den individuell ausgewählten Zierknöpfen, den wählbaren Farben und Veredelungen ist es möglich ein ganz eigenes Band zusammen zu stellen.

Ob elegant oder modern in Trendfarben. Auch Kombinationen aus verschiedenen Materialien von Zierknöpfen und Bändern sind machbar. So lässt sich Ihr Stil auch an den Bändern weiterführen.

Friedhelm Schumacher OHG
Zeppelinstraße 11
47638 Straelen

Mail: info@friedhelm-schumacher.de
Tel.: 02834 943 891
Fax: 02834 944 653
Internet: www.friedhelm-schumacher.de

Made in Germany

Qualitätsprodukte von

Made in Germany